View thousands of Crane Specifications on FreeCraneSpecs.com

TEREX®

ALL TERRAIN CRANE
AC 500-2
500t AC capacity class

DATASHEET METRIC

AC 500-2

WORKS FOR YOU.™

View thousands of Crane Specifications on FreeCraneSpecs.com

CONTENTS

AC 500-2

Inhalt · Contenu · Indice · Contenido · Indice · СОДЕРЖАНИЕ

Page · Seite · Page · Pagina · Página · Página · Страница:

Dimensions · Abmessungen · Encombrement · Dimensioni · Dimensiones · Dimensões · Размеры 5

Specifications · Technische Daten · Caractéristiques · Dati tecnici · Datos técnicos · Especificações · Технические характеристики 8

Counterweight · Contrepoids · Gegengewicht · Contrappeso · Contrapeso · Contrapeso · Противовес 9

Equipment · Einrichtungen · Équipement · Equipaggiamento · Equipamiento · Equipamento · Оборудование . . . 10

Overview of standard load charts · Übersicht Standard-Tragfähigkeitstabellen · Tableau synoptique des abaques · Visione d'insieme dei diagrammi di carico standard · Resúmen de tablas de carga · Visão geral dos gráficos de carga padrão · ОБЗОР СТАНДАРТНЫХ ТАБЛИЦ НАГРУЗОК 14

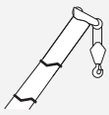

HA / HA-ZA / HA-SA

Main boom · Hauptausleger · Flèche principale · Braccio base · Pluma principal · Lança principal · Главная стрела 16-17

HA-SSL

Main boom with SSL · Hauptausleger mit SSL · Flèche principale avec SSL · Braccio base con SSL · Pluma principal con SSL · Lança principal com SSL · Главная стрела с SSL 18, 20

HAV

Folding swing-away jib · Klappspitze · Fléchette pliante · Punta rettratile · Plumín de articulación · Jib articulada desdobrável · Складная убирающаяся дополнительная стрела 21-22

HAV-SSL

Folding swing-away jib with SSL · Klappspitze mit SSL · Fléchette pliante avec SSL · Punta rettratile con SSL · Plumín de articulación con SSL · Jib articulada desdobrável com SSL · Складная убирающаяся дополнительная стрела с SSL 23-24

LF

Light fixed jib · Leichte starre Verlängerung · Fléchette fixe légère · Prolungamento leggero rigido · Extensión rígida ligera · Jib fixa ligeira · Легкая фиксированная дополнительная стрела 25-26, 28, 30

LF-SSL

Light fixed jib with SSL · Leichte starre Verlängerung mit SSL · Fléchette fixe légère avec SSL · Prolungamento leggero rigido con SSL · Extensión rígida ligera con SSL · Jib fixa ligeira com SSL · Легкая фиксированная дополнительная стрела с SSL 27, 29

WIHI

Luffing fly jib · Wippbarer Hilfsausleger · Fléchette à volée variable · Falcone a volata variabile · Plumín abatible · Jib extensora articulada · Дополнительная стрела с изменяющимся вылетом . . 31-36, 38, 40, 42, 44

WIHI-SSL

Luffing fly jib with SSL · Wippbarer Hilfsausleger mit SSL · Fléchette à volée variable avec SSL · Falcone a volata variabile con SSL · Plumín abatible con SSL · Jib extensora articulada com SSL · Дополнительная стрела с изменяющимся вылетом с SSL 37, 39, 41, 43, 45

Basic equipment · Basisausstattung · Équipement de base · Attrezzature base · Equipamiento básico · Equipamento básico · Оборудование в базовой комплектации 46

Options · Optionen · Options · Opzioni · Opciones · Opcionais · Опции 47

TEREX®

View thousands of Crane Specifications on FreeCraneSpecs.com

KEY

AC 500-2

Zeichenerklärung · Légende · Leggenda · Leyenda · Legenda · Условные Обозначения

Counterweight · Contrepoids · Gegengewicht · Contrappeso · Contrapeso · Contrapeso · Противовес

Lifting capacities on outriggers · Tragfähigkeiten, abgestützt · Capacités de levage sur stabilisateurs · Portate su stabilizzatori · Capacidad de elevación sobre apoyos · Capacidades de içamento sobre estabilizadores · Грузоподъемность с выдвинутыми опорами · 360°

Radius · Portée · Ausladung · Raggio di lavoro · Radio de trabajo · Raio de operação · Рабочий радиус

Main boom · Flèche principale · Hauptausleger · Braccio principale · Pluma principal · Lança principal · Главная стрела

Swing-away jib · Klappspitze · Fléchette pliante · Punta rettratile · Plumín de articulación · Jib articulada desdobrável · Складная убирающаяся дополнительная стрела

Max. axle loads · Max. Achslasten · Poids d'essieux max. · Pesi sugli assi max. · Carga por eje máx. · Carga máxima por eixo · Максимальная нагрузка на ось

Mechanism · Antrieb · Mécanisme · Funzioni · Mecanismos · Mecanismo · Механизм

Tires · Bereifung · Pneumatiques · Pneumatici · Neumáticos · Pneus · Шины

Hook block · Unterflasche · Crochet-moufle · Bozzello · Gancho · Moitão · Крюкоблок

Hoist · Hubwerk · Treuil de levage · Agano · Cabrestante · Guincho · подъем

Sideways Superlift · Seitlicher Superlift · Superlift latéral · Superlift laterale · Superlift lateral · Sideways Superlift · Боковой суперлифт

Travel speed · Fahrgeschwindigkeit · Vitesse sur route · Velocità su strada · Velocidad en carretera · Velocidade em estrada · Скорость движения

Gradeability – road · Steigfähigkeit – Straße · Capacité sur rampes – route · Pendenza superabile – su strada · Pendiente franqueable – carretera · Capacidade de rampa – rodovia · Способность преодолевать подъёмы – дорога

Gradeability – off road · Steigfähigkeit – Gelände · Capacité sur rampes – tous terrains · Pendenza superabile – fuoristrada · Pendiente franqueable – campo a través · Capacidade de rampa – fora da estrada · Способность преодолевать подъемы – бездорожье

Slewing · Drehwerk · Orientation · Rotazione · Unidad de giro · Giro · Поворот

Boom telescoping · Teleskopieren · Télescopage · Funzione telescopica · Despliegue telescópico · Telescópica · Выдвижение/втягивание стрелы

Boom elevation · Ausleger-Winkelstellung · Relevage de flèche · Angolazione braccio · Elevación de pluma · Elevação da lança · Угол подъема стрелы

Workings speeds · Arbeitsgeschwindigkeiten · Vitesses opérationnelles · Velocità di lavoro · Velocidades de trabajo · Velocidades de trabalho · Рабочие скорости

Max. line pull · Max. Seilzug · Traction par câble max. · Tiro max · Tensión máx. de cable · Tração máx. por cabo · Максимальная грузоподъемность троса

Rope diameter · Seildurchmesser · Diamètre du câble · Diametro della fune · Diámetro cable · Diâmetro do cabo · Диаметр троса

Rope length · Seillänge · Longueur de câble · Lunghezza fune · Longitud cable · Compr. cabo · Длина троса

Hook block (capacity-sheaves-rope diameter) · Unterflasche (Tragfähigkeit-Rollen-Seildurchmesser) · Crochet-moufle (capacité de charge-poulies-diamètre du câble) · Bozello (portata-pulegge-diametro fune) · Gancho (capacidad de carga-poleas-diametro de cable) · Moitão (capacidade-polias-diâmetro dos cabos) · Крюкоблок (грузоподъемность-шкивы-диаметр троса)

Number of lines · Einscherung · Nombre de brins · No max avvolgim. · Reenvíos máx. · Número de cabos · Кратность троса

Possible load of hook block · Mögliche Traglast Unterflasche · Charge possible de crochet-moufle · Portata possibile di bozzello · Carga permitida de gancho · Carga possível do moitão · Допустимая нагрузка на крюкоблок

Weight of hook block · Gewicht Unterflasche · Poids de crochet-moufle · Peso di bozello · Peso de gancho · Peso do moitão · Вес крюкоблока

Distance head sheave axle – hook ground · Abstand Kopfrollenachse – Hakengrund · Distance entre l'axe de la poulie de tête et le fond du crochet · Distanza asse puleggia da testa – zona di ancoraggio del gancio · Distancia eje de la polea de cabeza – fondo del gancho · Distância entre o eixo da polia da cabeça e o fundo do gancho · Расстояние от оси шкива вершины до низа крюка

Number of sheaves in boom head · Anzahl der Rollen im Auslegerkopf · Nombre de poulies au niveau de la tête de flèche · Numero di pulegge nella testa del braccio · Total de poleas en el cabezal de flecha · Número de polias na cabeça da lança · Количество шкивов вершины стрелы

Front outrigger · Stütze vorne · Appui avant · Stabilizzatore anteriore · Estabilizador delantero · Estabilizador dianteiro · Передняя выдвижная опора

Rear outrigger · Stütze hinten · Appui arrière · Stabilizzatore posteriore · Estabilizador trasero · Estabilizador traseiro · Задняя выдвижная опора

Additional central outriggers · Zusatzabstützung · Calage central supplémentaire · Stabilizzatori supplementari · Apoyos centrales adicionales · Estabilizadores centrais adicionais · Дополнительные центральные выдвижные опоры

View thousands of Crane Specifications on FreeCraneSpecs.com

HIGHLIGHTS

AC 500-2

- Highest lifting capacities on 8 axles
- SSL-Technology (Sideways Superlift) available for additional increase in lifting capacity.
- With a 56 m telescopic boom this crane disposes of the longest system length in the 500-ton class that can travel at 12 tons axle load
- Maximum system length 145.8 m
- Clearly the shortest vehicle length of all 500-ton class cranes
- High stiffness and minimum deformation thanks to the star-type outriggers
- State-of-the-art, powerful drive technology provides high performance and cost-efficient operation, on the road as well as on the site
- Fast crane set-up and optimized transport logistics for the accessories

- Stärkste Tragfähigkeiten auf 8 Achsen
- SSL-Technologie (seitlicher Superlift) für zusätzliche Tragfähigkeitssteigerung erhältlich
- Mit 56 m längster verfahrbarer Teleskopausleger in 12 t Achslast in der 500 t-Klasse
- Maximal 145,8 m Systemlänge
- Mit Abstand kürzeste Fahrzeuglänge aller Krane der 500 t-Klasse
- Enorme Steifigkeit und dadurch geringste Verformung durch Stern-Abstützung
- Hohe und wirtschaftliche Fahrleistungen und Kranbetrieb durch modernste und leistungsstarke Antriebstechnologie
- Kurze Rüstzeiten und optimierte Transportlogistik von Zubehör

- Capacités de levage exceptionnelles sur 8 essieux
- Technologie SSL (Superlift latéral), disponible pour un accroissement additionnel de la capacité de levage
- Déployée à 56 m, la flèche télescopique est la plus longue dans la classe des 500 tonnes avec charge sur essieux de 12 t
- Longueur maximale de 145,8 m du système de flèches
- Longueur de véhicule manifestement la plus courte parmi les grues de la classe des 500 tonnes
- Rigidité optimale et déformation minimale grâce aux stabilisateurs en étoile
- Transmission alliant puissance et technologie de pointe, garante de performances optimales et de rentabilité, sur routes et sur sites
- Montage rapide et logistique de transport optimisée des accessoires

- Portate più elevate ottenibili con un 8 assi
- Tecnologia SSL (Superlift laterale) per un ulteriore aumento della portata
- Con un braccio telescopico di 56 m, questa gru vanta la maggiore lunghezza di sistema per la classe 500 t, in grado di spostarsi con un carico di 12 t
- Massima lunghezza del sistema 145,8 m
- In assoluto il veicolo più corto fra tutte le gru della classe 500 t
- Grande robustezza e minimo grado di deformazione grazie agli stabilizzatori di tipo a stella
- Prestazioni del carro e della gru di alto livello grazie alla più moderna e potente tecnologia di trasmissione
- Tempi di allestimenti brevi e logistica di trasporto ottimizzata per gli accessori

- Las capacidades de carga más elevadas sobre 8 ejes
- Disponible con tecnología SSL (Superlift lateral) para incremento suplementario de capacidad de carga
- 56 m de flecha telescópica, la mayor longitud transportable en vehículo para 12 t de carga sobre eje dentro de la clase 500 t
- Longitud máxima de sistema 145,8 m
- Con diferencia, la longitud de vehículo más reducida entre todas las grúas de la clase 500 t
- Altísimo grado de rigidez, deformación mínima gracias a su estabilización diseñada en estrella
- Elevados rendimientos de conducción y manejo de grúa con bajo consumo, gracias a su transmisión con tecnología de vanguardia y alta potencia
- Tiempos de preparación rápidos, logística de transporte optimizada para accesorios

- Capacidades máximas de elevação sobre 8 eixos
- Tecnologia SSL (Sideways Superlift) disponível para aumento adicional da capacidade de elevação.
- Com lança telescópica de 56 m, esta grua conta com o maior comprimento do sistema na classe de 500 toneladas podendo se deslocar sob carga de 12 toneladas por eixo
- Comprimento máximo do sistema de 145,8 m
- Nitidamente o menor comprimento de veículo dentre todos os guindastes da classe de 500 toneladas
- Alta rigidez e mínima deformação graças aos estabilizadores em configuração estrelada
- Tecnologia de tração moderna e poderosa proporciona operação econômica com alto desempenho na estrada e no canteiro de obra
- Instalação rápida da grua e logística de transporte otimizada para os acessórios

- Самая высокая грузоподъемность на 8 мостах
- Технология SSL-(Sideways Superlift – Боковой суперлифт), позволяющая дополнительно увеличить грузоподъемность
- Оборудованный телескопической стрелой 56 м кран имеет самую длинную подъемную систему в классе 500 т, которая может передвигаться при нагрузке на мост 12 т
- Максимальная длина системы 145,8 м
- Бесспорно самый короткий автомобиль в классе 500-тонных кранов
- Высокая жесткость и минимум деформации, которые обеспечиваются благодаря выдвижным опорам звездообразной формы
- Самые совершенные технологии, примененные в трансмиссии, обеспечивают высокую производительность и экономически эффективность как при передвижении по дорогам, так и при эксплуатации на объекте
- Быстрая сборка и подготовка к работе и оптимизированная логистика транспортировки дополнительного оборудования

View thousands of Crane Specifications on FreeCraneSpecs.com

DIMENSIONS

AC 500-2

Abmessungen · Encombrement · Dimensioni · Dimensiones · Dimensões · Размеры

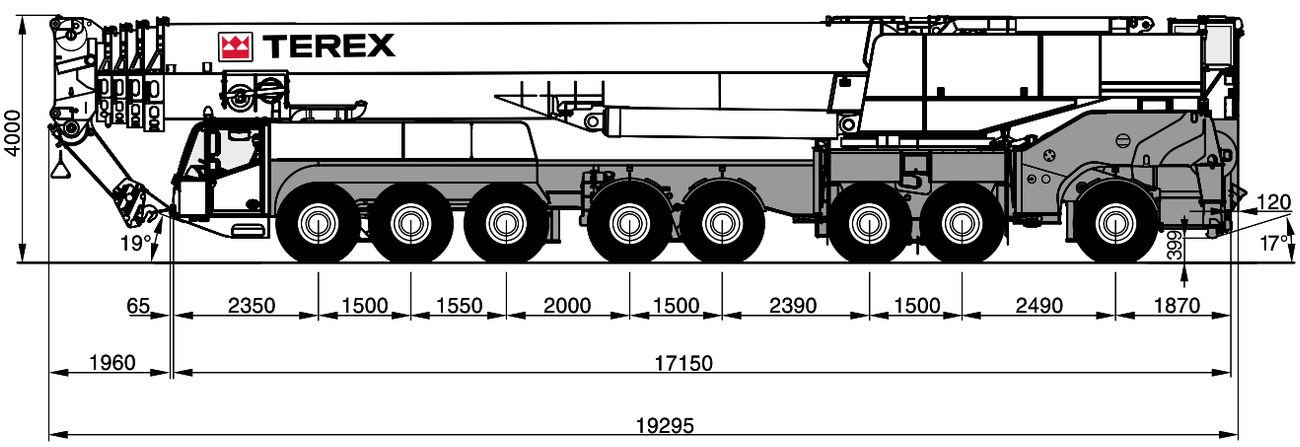

View thousands of Crane Specifications on FreeCraneSpecs.com

DIMENSIONS

AC 500-2

Abmessungen · Encombrement · Dimensioni · Dimensiones · Dimensões · Размеры

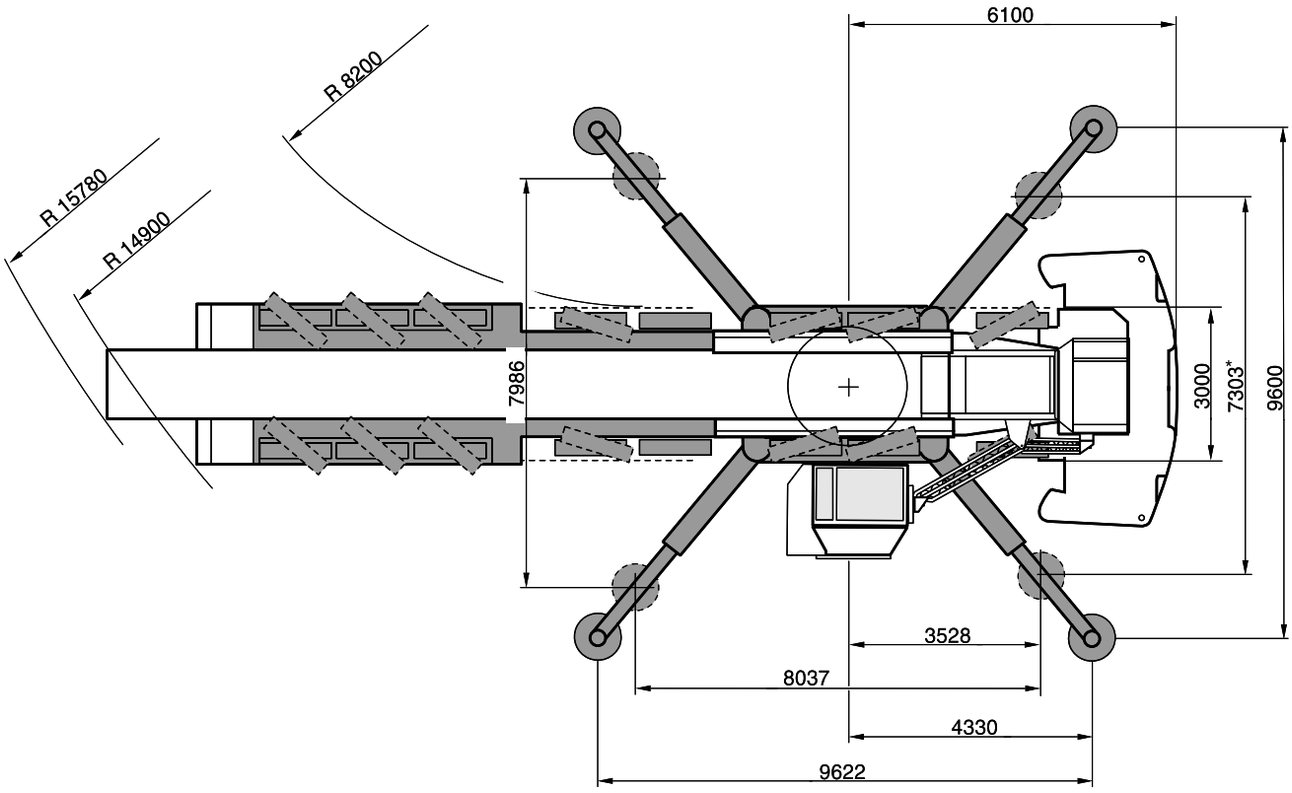

* Loads with reduced outrigger base on request
* Traglasten mit verkürzter Abstützbasis auf Anfrage
* Capacities de levage base réduite sur demande
* Portate con base stabilizzatori ridotta disponibili su richiesta
* Capacidad de carga con bases de apoyo reducidas, disponibles bajo demanda
* Cargas com base do estabilizador reduzida a pedido
* Нагрузки при уменьшенной площади опор по заявке

View thousands of Crane Specifications on FreeCraneSpecs.com

DIMENSIONS

AC 500-2

Abmessungen · Encombrement · Dimensioni · Dimensiones · Dimensões · Размеры

	R_{WIP} [m]		
[m]	83°	73°	65°
14,7	10,50	7,51	5,21
19,3	9,95	6,17	3,27
24,0	9,38	4,79	1,28
28,6	8,81	3,45	- 0,66
33,2	8,25	2,10	- 2,61
37,9	7,68	0,73	- 4,59
42,5	7,13	-0,62	- 6,54
47,2	6,54	-1,99	- 8,52
51,8	5,98	-3,34	-10,47

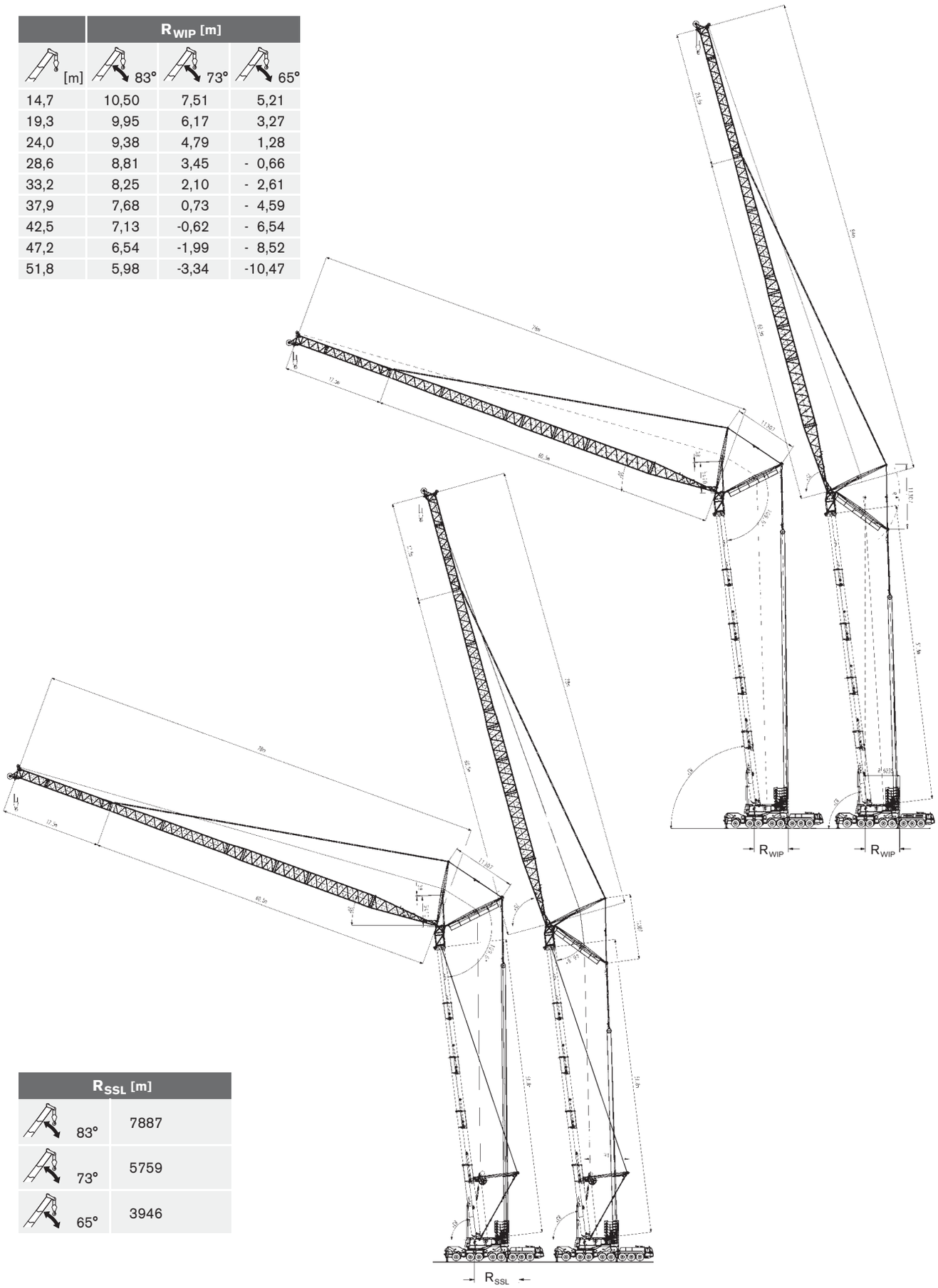

R_{SSL} [m]	
83°	7887
73°	5759
65°	3946

View thousands of Crane Specifications on FreeCraneSpecs.com

SPECIFICATIONS

AC 500-2

Technische Daten · Caractéristiques · Dati tecnici · Datos técnicos · Especificações · Технические характеристики

	Total							
< 8,5 t	51,0 t	16 x 8 x 14	385/95R25	–	–	–	–	–
< 11,5 t	90,0 t	16 x 8 x 14	385/95R25	–	–	–	X	–
< 12,0 t	93,0 t	16 x 8 x 14	385/95R25	40-1-24	–	X	X	–
< 13,0 t	100,0 t	16 x 8 x 14	385/95R25	100-3-24	X	X	X	–
< 14,5 t	106,0 t	16 x 8 x 14	385/95R25	100-3-24	–	X	X	X
< 15,4 t	113,0 t	16 x 8 x 14	385/95R25	100-3-24	X	X	X	X

1 Road Travel · Straßenfahrt · Déplacement sur route · Trasporto su strada · Marcha por carretera · Percurso em rodovia · Движение по дорогам

2 Manually steered · Manuell gelenkt · Dirigé manuelle · Sterzatura manuale · Dirección manual · Manobra manual · В режиме ручного управления

3 Crab steer mode · Hundegang · Marche en crabe · Marcia a granchio · Marcha cangrejo · Modo de translação lateral · Режим поворота на всех колесах «крабовый ход»

	179 t	197 t	75 km/h [1]
	550 mm	550 mm	

[1] Depending on tire type, size and country specific legislation · Abhängig von Reifentyp, Reifengröße sowie länderspezifischer Gesetzgebung · En fonction du type et de la taille de pneus ainsi que de la législation locale · In base al tipo e alla dimensione dei pneumatici, nonché alle normative locali applicabili · Según tipo de neumático, tamaño y legislación del paía · Dependendo do tipo e tamanho do pneu e da legislação específica do país · Зависит от типа шин, размера и требований законодательства страны

	385/95 R 25 14.00 R 25	445/80 R 25 17.50 R 25
%	41 %	41 %

1	116 m/min	125,3 kN	24 mm	600 m
2	142 m/min	125,3 kN	24 mm	720 m
∞	0,9 min-1			
	420 s (14,7-56 m)			
	85 s (0° - 83°)			

	t			kg	
1	12,5	12,5-0-24	8	500	2,00 m
2	25,2	40-1-24	8	750	2,70 m
3	37,6	40-1-24	8	750	2,70 m
4	49,8	100-3-24	8	1800	3,00 m
5	62,0	100-3-24	8	1800	3,00 m
6	74,0	100-3-24	8	1800	3,00 m
7	85,9	100-3-24	8	1800	3,00 m
8	97,7	160-5-24	8	2200	3,00 m
9	109,4	160-5-24	8	2200	3,00 m
10	120,9	160-5-24	8	2200	3,00 m
11	132,4	160-5-24	8	2200	3,00 m
12	143,7	200-7-24	8	2300	3,00 m
13	154,9	200-7-24	8	2300	3,00 m
14	166,0	200-7-24	8	2300	3,00 m
15	177,0	200-7-24	8	2300	3,00 m
16	187,9	250-9-24	8	2600	4,50 m
17	198,7	250-9-24	10 (S1)	2600	4,50 m
18	209,3	250-9-24	10 (S1)	2600	4,50 m
19	219,9	250-9-24	10 (S1)	2600	4,50 m
20	230,3	320-11-24	10 (S1)	3200	4,50 m
21	240,7	320-11-24	11 (S2)	3200	4,50 m
22	250,9	320-11-24	11 (S2)	3200	4,50 m

TEREX®

View thousands of Crane Specifications on FreeCraneSpecs.com

COUNTERWEIGHT

AC 500-2

Contrepoids · Gegengewicht · Contrappeso · Contrapeso · Contrapeso · Противовес

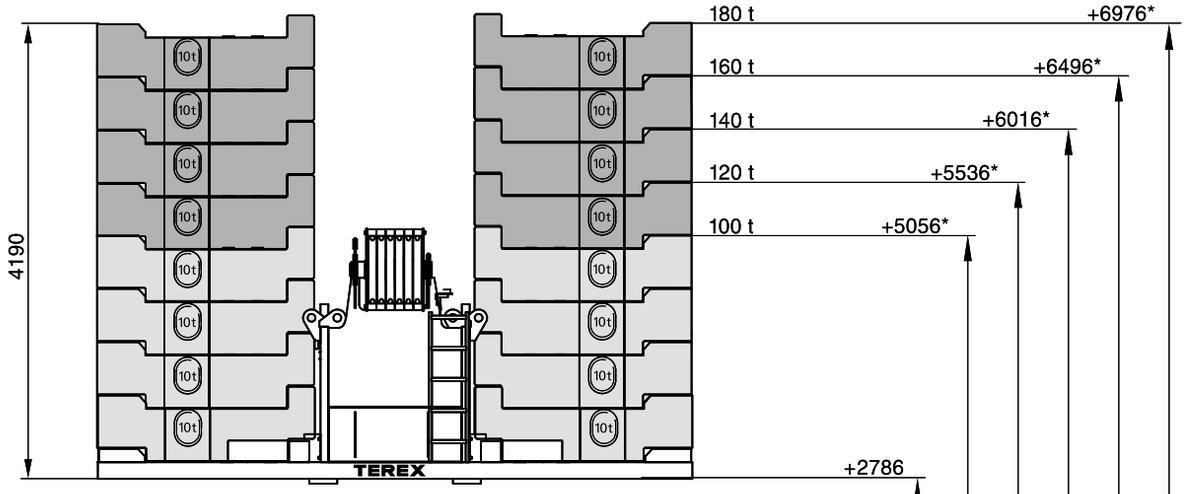

* Tail swing above ground
* Durchschwenkhöhe über Boden
* Giration AR au-dessus du sol
* Oscillazione posteriore sul livello del suolo
* Radio de giro trasero sobre el suelo
* Giro da traseira acima do solo
* Вынос хвостовой части над поверхностью

20 t

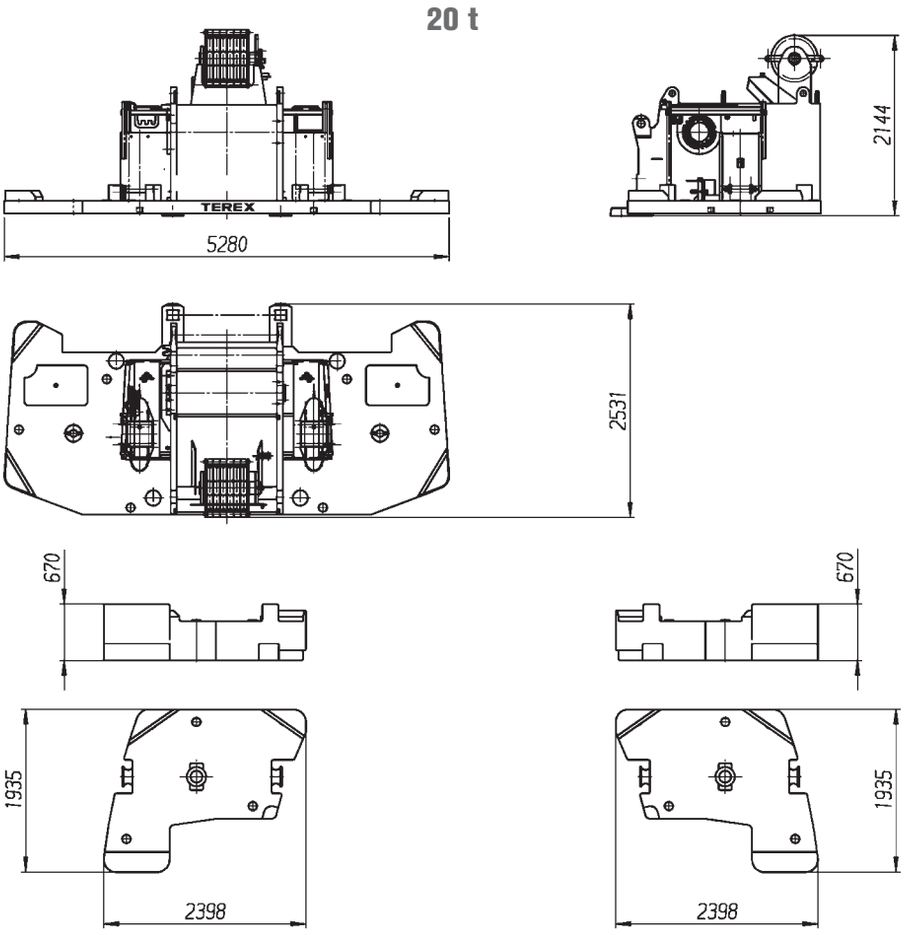

View thousands of Crane Specifications on FreeCraneSpecs.com

EQUIPMENT

AC 500-2

Einrichtungen · Équipement · Equipaggiamento · Equipamiento · Equipamento · Оборудование

Superstructure with luffing cylinder · Oberwagen mit Wippzylinder · Tourelle avec vérin de relevage · Sovrastruttura con cilindro di impennatura · Superestructura con cilindro de elevación · Superestrutura com pistão elevatório · Надстройка с цилиндром управления вылетом стрелы

20 t*

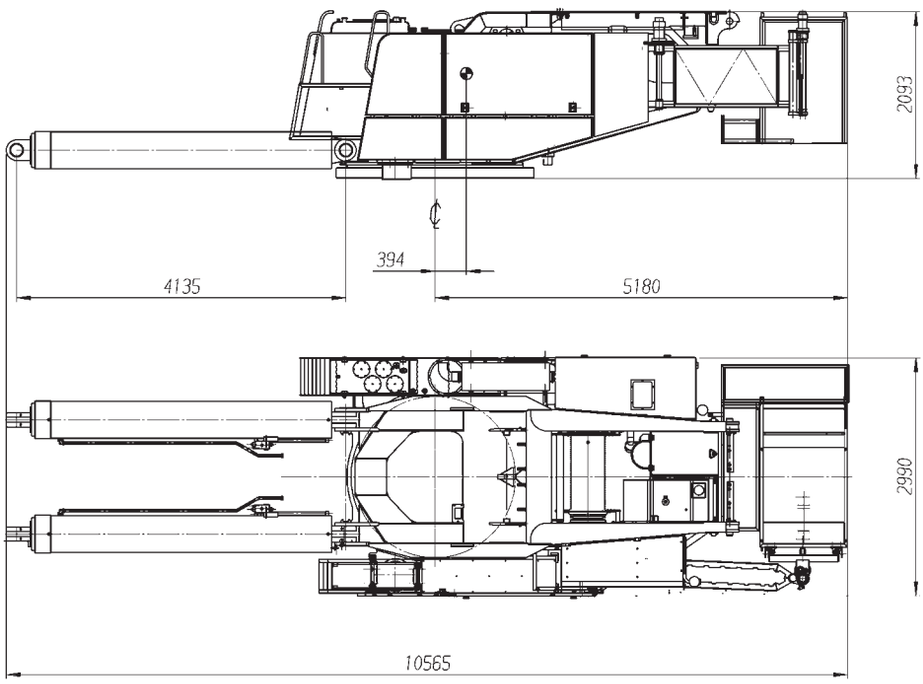

* incl. luffing cylinder · inkl. Wippzylinder · avec vérin de relevage · incl. cilindro di impennatura · incl. cilindro de elevación · Incl. pistão elevatório · Вкл. цилиндр управления вылетом стрелы

Main boom · Hauptausleger · Flèche principale · Braccio principale · Pluma principal · Lança principal · Главная стрела

35 t

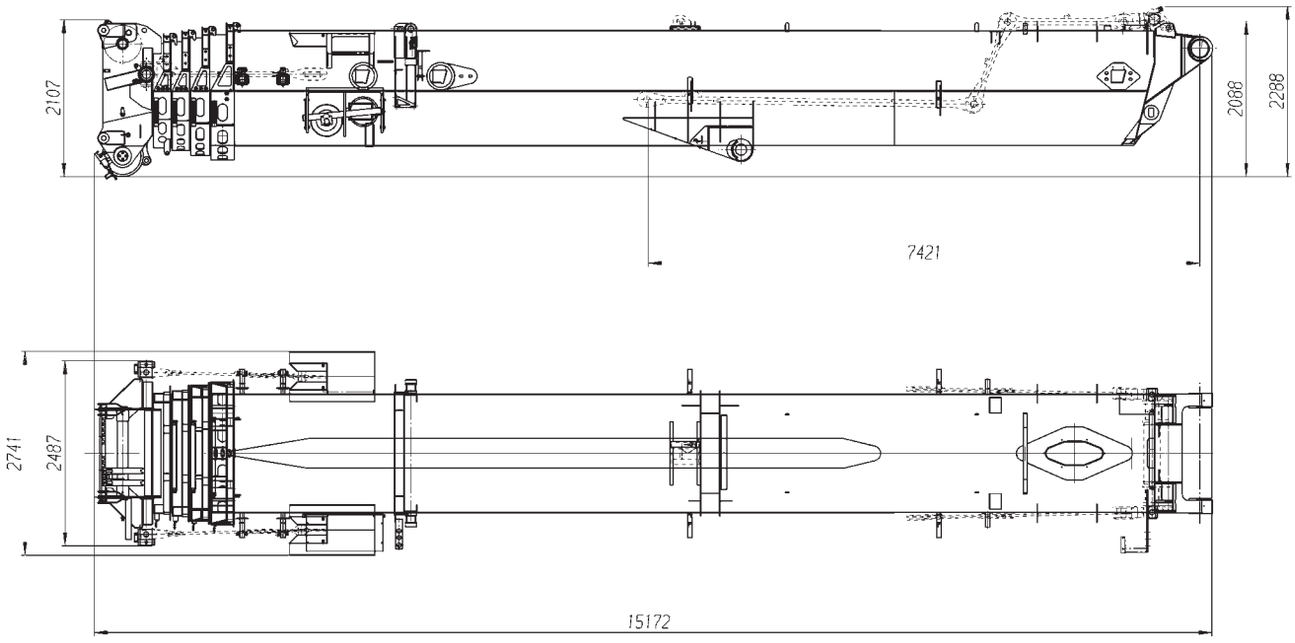

View thousands of Crane Specifications on FreeCraneSpecs.com

EQUIPMENT

AC 500-2

Einrichtungen · Équipement · Equipaggiamento · Equipamiento · Equipamento · Оборудование

Sideways Superlift SSL

12 t

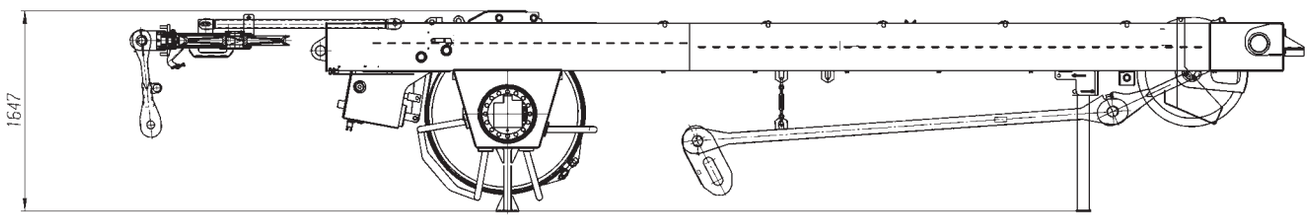

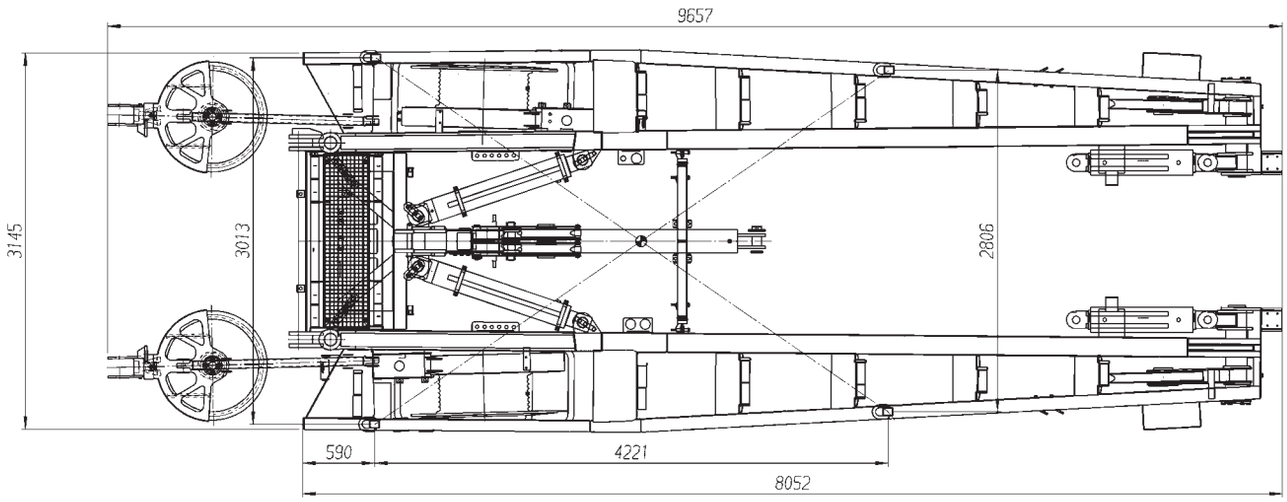

Outriggers · Abstützungen · Calage · Stabilizzatori · Estabilizadores · Estabilizadores · Выдвижные опоры

3.2 t

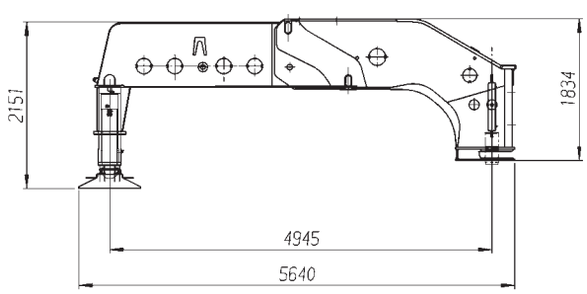

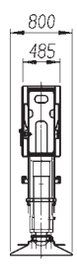

3.05 t

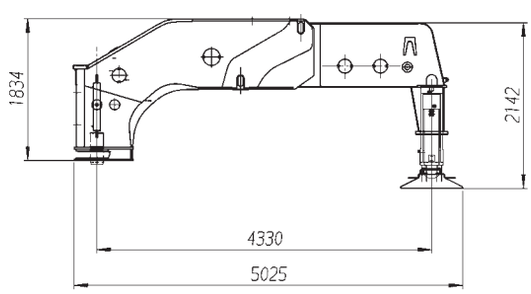

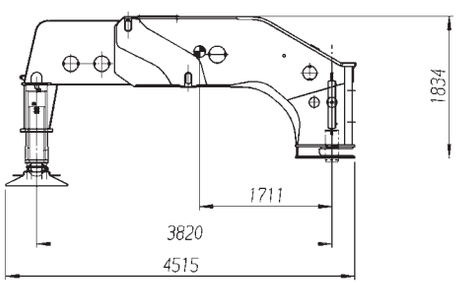

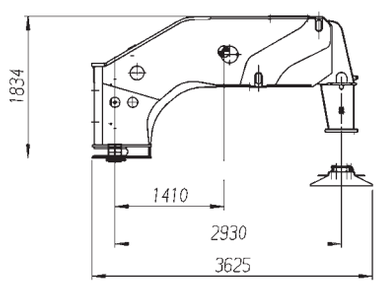

View thousands of Crane Specifications on FreeCraneSpecs.com

EQUIPMENT

AC 500-2

Einrichtungen · Équipement · Equipaggiamento · Equipamiento · Equipamento · Оборудование

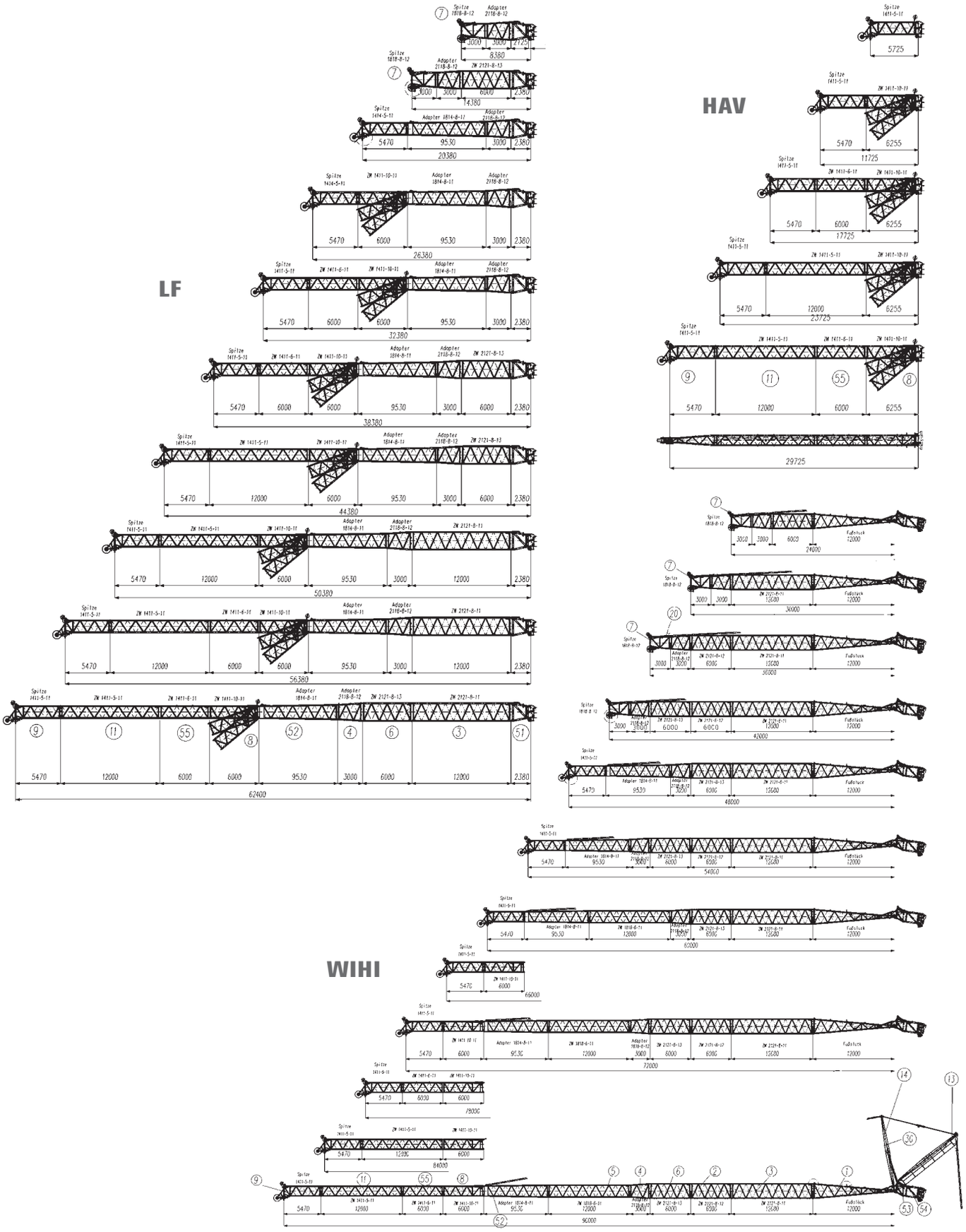

View thousands of Crane Specifications on FreeCraneSpecs.com

EQUIPMENT

AC 500-2

Einrichtungen · Équipement · Equipaggiamento · Equipamiento · Equipamento · Оборудование

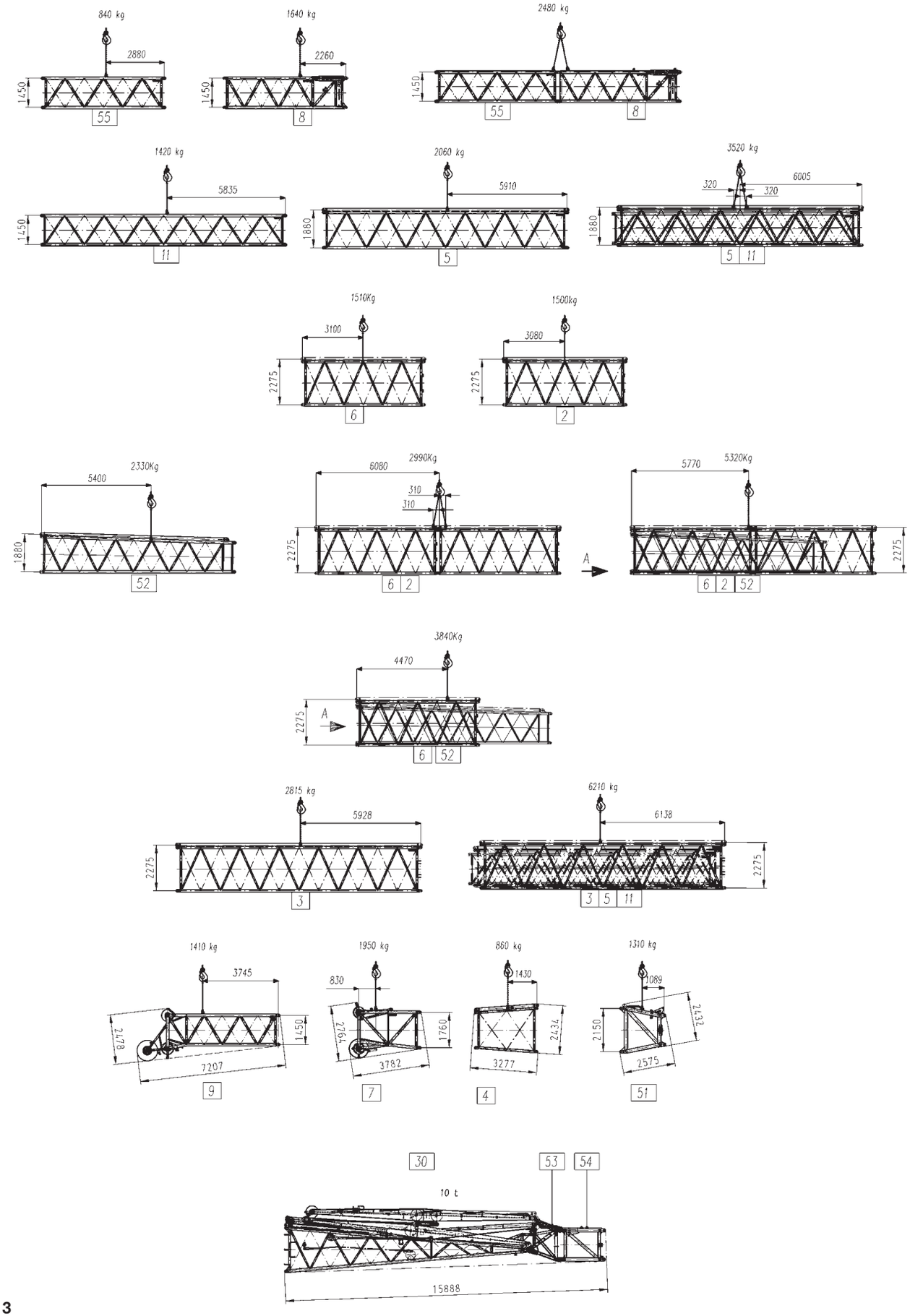

View thousands of Crane Specifications on FreeCraneSpecs.com

OVERVIEW OF STANDARD LOAD CHARTS AC 500-2

Übersicht Standard-Tragfähigkeitstabellen · Tableau synoptique des abaques · Visione d'insieme dei diagrammi di carico standard · Resúmen de tablas de carga · Visão geral dos gráficos de carga padrão · ОБЗОР СТАНДАРТНЫХ ТАБЛИЦ НАГРУЗОК

9,62 m x 9,60 m

HA / HA-ZA / HA-SA / HA-SSL 0°

	0 t 360°	20 t 360°	40 t 360°	60 t 360°	80 t 360°	100 t 360°	120 t 360°	140 t 360°	160 t 360°	180 t 360°
14,7 m	x	x	x	x	x	x	x	x	x	- [1) 2)]
19,3 m	x	x	x	x	x	x	x	x	x	- [1)]
24,0 m	x	x	x	x	x	x	x	x	x	- [1)]
28,6 m	x	x	x	x	x	x	x	x	x	-
33,2 m	x	x	x	x	x	x/+SSL	x/+SSL	x/+SSL	x/+SSL	+SSL
37,9 m	x	x	x	x	x	x/+SSL	x/+SSL	x/+SSL	x/+SSL	+SSL
42,5 m	x	x	x	x	x	x/+SSL	x/+SSL	x/+SSL	x/+SSL	+SSL
47,2 m	x	x	x	x	x	x/+SSL	x/+SSL	x/+SSL	x/+SSL	+SSL
51,8 m	x	x	x	x	x	x/+SSL	x/+SSL	x/+SSL	x/+SSL	+SSL
56,0 m	x	x	x	x	x	x/+SSL	x/+SSL	x/+SSL	x/+SSL	+SSL

1) HA-ZA 2) HA-SA

8,04 m x 7,30 m

	0 t 360°	20 t 360°	40 t 360°	60 t 360°	80 t 360°	100 t 360°
14,7 m	x	x	x	x	x	x
19,3 m	x	x	x	x	x	x
24,0 m	x	x	x	x	x	x
28,6 m	x	x	x	x	x	x
33,2 m	x	x	x	x	x	x
37,9 m	x	x	x	x	x	x
42,5 m	x	x	x	x	x	x
47,2 m	-	x	x	x	x	x
51,8 m	-	x	x	x	x	x
56,0 m	-	x	x	x	x	x

9,62 m x 9,60 m

HAV / HAV-SSL 0° / 30°

			40 t	60 t	80 t	100 t	120 t	140 t	160 t	180 t
56,0 m	6 m – 0°	SSL = 0°	x	x	x	x/+SSL	x/+SSL	x/+SSL	+SSL	+SSL
	12 m – 0°	SSL = 0°	x	x	x	x/+SSL	x/+SSL	x/+SSL	+SSL	+SSL
	18 m – 0°	SSL = 0°	x	x	x	x/+SSL	x/+SSL	x/+SSL	+SSL	+SSL
	24 m – 0°	SSL = 0°	x	x	x	x/+SSL	x/+SSL	x/+SSL	+SSL	+SSL
	30 m – 0°	SSL = 0°	x	x	x	x/+SSL	x/+SSL	x/+SSL	+SSL	+SSL
	12 m – 0°	SSL = 30°	x	x	x/+SSL	x/+SSL	x/+SSL	x/+SSL	+SSL	+SSL
	18 m – 0°	SSL = 30°	x	x	x/+SSL	x/+SSL	x/+SSL	x/+SSL	+SSL	+SSL
	24 m – 0°	SSL = 30°	x	x	x/+SSL	x/+SSL	x/+SSL	x/+SSL	+SSL	+SSL
	30 m – 0°	SSL = 30°	x	x	x/+SSL	x/+SSL	x/+SSL	x/+SSL	+SSL	+SSL
	12 m – 20°	SSL = 0°	x	x	x	x/+SSL	x/+SSL	x/+SSL	+SSL	+SSL
	18 m – 20°	SSL = 0°	x	x	x	x/+SSL	x/+SSL	x/+SSL	+SSL	+SSL
	24 m – 20°	SSL = 0°	x	x	x	x/+SSL	x/+SSL	x/+SSL	+SSL	+SSL
	30 m – 20°	SSL = 0°	x	x	x	x/+SSL	x/+SSL	x/+SSL	+SSL	+SSL
	12 m – 40°	SSL = 0°	x	x	x	x/+SSL	x/+SSL	+SSL	+SSL	-
	18 m – 40°	SSL = 0°	x	x	x	x/+SSL	x/+SSL	+SSL	+SSL	-
	24 m – 40°	SSL = 0°	x	x	x	x/+SSL	x/+SSL	+SSL	+SSL	-
	30 m – 40°	SSL = 0°	x	x	x	x/+SSL	x/+SSL	+SSL	+SSL	-

8,04 m x 7,30 m

						40 t	60 t	80 t	100 t
56,0 m	6 m – 0°					x	x	x	x
	12 m – 0°					x	x	x	x
	18 m – 0°					x	x	x	x
	24 m – 0°					x	x	x	x
	30 m – 0°					x	x	x	x
	12 m – 20°					x	x	x	x
	18 m – 20°					x	x	x	x
	24 m – 20°					x	x	x	x
	30 m – 20°					x	x	x	x
	12 m – 40°					x	x	x	x
	18 m – 40°					x	x	x	x
	24 m – 40°					x	x	x	x
	30 m – 40°					x	x	x	x

9,62 m x 9,60 m

LF / LF-SSL 0° / 30°

			40 t	60 t	80 t	100 t	120 t	140 t	160 t	180 t
42,5 m	8,4 m – 0°		x	x	x	x	x	x	x	-
	14,4 m – 0°		x	x	x	x	x	x	x	-
	20,4 m – 0°		x	x	x	x	x	x	x	-
	26,4 m – 0°		x	x	x	x	x	x	x	-
	32,4 m – 0°		x	x	x	x	x	x	x	-
	38,4 m – 0°		x	x	x	x	x	x	x	-
	44,4 m – 0°		x	x	x	x	x	x	x	-
	50,4 m – 0°		x	x	x	x	x	x	x	-
	56,4 m – 0°		x	x	x	x	x	x	x	-
	62,4 m – 0°		x	x	x	x	x	x	x	-
	26,4 m – 20°		x	x	x	x	x	x	-	-
	32,4 m – 20°		x	x	x	x	x	x	-	-
	38,4 m – 20°		x	x	x	x	x	x	-	-
	44,4 m – 20°		x	x	x	x	x	x	-	-
	50,4 m – 20°		x	x	x	x	x	x	-	-
	56,4 m – 20°		x	x	x	x	x	x	-	-
	62,4 m – 20°		x	x	x	x	x	x	-	-
	26,4 m – 40°		x	x	x	x	x	-	-	-
	32,4 m – 40°		x	x	x	x	x	-	-	-
	38,4 m – 40°		x	x	x	x	x	-	-	-
	44,4 m – 40°		x	x	x	x	x	-	-	-
	50,4 m – 40°		x	x	x	x	x	-	-	-
	56,4 m – 40°		x	x	x	x	x	-	-	-
	62,4 m – 40°		x	x	x	x	x	-	-	-

		40 t	60 t	80t**	100 t	120 t	140 t	160 t	180 t
51,8 m		SSL 0° + 30°							
	8,4 m – 0°	x	x	x/+SSL	x/+SSL	x/+SSL	x/+SSL	x/+SSL	+SSL
	14,4 m – 0°	x	x	x/+SSL	x/+SSL	x/+SSL	x/+SSL	x/+SSL	+SSL
	20,4 m – 0°	x	x	x/+SSL	x/+SSL	x/+SSL	x/+SSL	x/+SSL	+SSL
	26,4 m – 0°	x	x	x/+SSL	x/+SSL	x/+SSL	x/+SSL	x/+SSL	+SSL
	32,4 m – 0°	x	x	x/+SSL	x/+SSL	x/+SSL	x/+SSL	x/+SSL	+SSL
	38,4 m – 0°	x	x	x/+SSL	x/+SSL	x/+SSL	x/+SSL	x/+SSL	+SSL
	44,4 m – 0°	x	x	x/+SSL	x/+SSL	x/+SSL	x/+SSL	x/+SSL	+SSL
	50,4 m – 0°	x	x	x/+SSL	x/+SSL	x/+SSL	x/+SSL	x/+SSL	+SSL
		SSL 0°							
	26,4 m – 20°	x	x	x	x/+SSL	x/+SSL	x/+SSL	+SSL	-
	32,4 m – 20°	x	x	x	x/+SSL	x/+SSL	x/+SSL	+SSL	-
	38,4 m – 20°	x	x	x	x/+SSL	x/+SSL	x/+SSL	+SSL	-
	44,4 m – 20°	x	x	x	x/+SSL	x/+SSL	x/+SSL	+SSL	-
	50,4 m – 20°	x	x	x	x/+SSL	x/+SSL	x/+SSL	+SSL	-
		SSL 0°							
	26,4 m – 40°	x	x	x	x/+SSL	x/+SSL	+SSL	-	-
	32,4 m – 40°	x	x	x	x/+SSL	x/+SSL	+SSL	-	-
	38,4 m – 40°	x	x	x	x/+SSL	x/+SSL	+SSL	-	-
	44,4 m – 40°	x	x	x	x/+SSL	x/+SSL	+SSL	-	-
	50,4 m – 40°	x	x	x	x/+SSL	x/+SSL	+SSL	-	-

** 80 t:
only / nur / uniquement / solo / solo / somente / только SSL 30°

TEREX®

View thousands of Crane Specifications on FreeCraneSpecs.com

OVERVIEW OF STANDARD LOAD CHARTS AC 500-2

Übersicht Standard-Tragfähigkeitstabellen · Tableau synoptique des abaques · Visione d'insieme dei diagrammi di carico standard · Resúmen de tablas de carga · Visão geral dos gráficos de carga padrão · ОБЗОР СТАНДАРТНЫХ ТАБЛИЦ НАГРУЗОК

9,62 m x 9,60 m

WIHI

		40 t	60 t	80 t	100 t	120 t	140 t	160 t	180 t
		83° / 73° / 65°							
14,7 m + 4 m 19,3 m + 4 m 24,0 m + 4 m 28,6 m + 4 m 33,2 m + 4 m	24,0 m	-	x/-/-	x/-/-	x/x/x	x/x/x	x/x/x	x/x/x	x/x/x
	30,0 m	-	x/-/-	x/-/-	x/x/x	x/x/x	x/x/x	x/x/x	x/x/x
	36,0 m	-	x/-/-	x/-/-	x/x/x	x/x/x	x/x/x	x/x/x	x/x/x
	42,0 m	-	x/-/-	x/-/-	x/x/x	x/x/x	x/x/x	x/x/x	x/x/x
	48,0 m	-	x/-/-	x/-/-	x/x/x	x/x/x	x/x/x	x/x/x	x/x/x
	54,0 m	-	x/-/-	x/-/-	x/x/x	x/x/x	x/x/x	x/x/x	x/x/x
	60,0 m	-	x/-/-	x/-/-	x/x/x	x/x/x	x/x/x	x/x/x	x/x/x
	66,0 m	-	x/-/-	x/-/-	x/x/x	x/x/x	x/x/x	x/x/x	x/x/x
	72,0 m	-	-	x/-/-	x/x/x	x/x/x	x/x/x	x/x/x	x/x/x
	78,0 m	-	-	x/-/-	x/x/x	x/x/x	x/x/x	x/x/x	x/x/x
	84,0 m	-	-	-	x/x/x	x/x/x	x/x/x	x/x/x	x/x/x
	90,0 m	-	-	-	x/x/x	x/x/x	x/x/x	x/x/x	x/x/x

		40 t	60 t	80 t	100 t	120 t	140 t	160 t	180 t
		83° / 73° / 65°							
47,2 m + 4 m	24,0 m	-	x/-/-	x/-/-	x/x/-	x/x/-	x/x/-	-	-
	30,0 m	-	x/-/-	x/-/-	x/x/x	x/x/x	x/x/x	-	-
	36,0 m	-	x/-/-	x/-/-	x/x/x	x/x/x	x/x/x	-	-
	42,0 m	-	x/-/-	x/-/-	x/x/x	x/x/x	x/x/x	-	-
	48,0 m	-	x/-/-	x/-/-	x/x/x	x/x/x	x/x/x	-	-
	54,0 m	-	x/-/-	x/-/-	x/x/x	x/x/x	x/x/x	-	-
	60,0 m	-	x/-/-	x/-/-	x/x/x	x/x/x	x/x/x	-	-
	66,0 m	-	x/-/-	x/-/-	x/x/-	x/x/-	x/x/-	-	-
	72,0 m	-	-	x/-/-	x/x/-	x/x/-	x/x/-	-	-
	78,0 m	-	-	x/-/-	x/-/-	x/-/-	x/-/-	-	-
	84,0 m	-	-	-	x/-/-	x/-/-	x/-/-	-	-
	90,0 m	-	-	-	x/-/-	x/-/-	x/-/-	-	-

		40 t	60 t	80 t	100 t	120 t	140 t	160 t	180 t
		83° / 73° / 65°							
37,9 m + 4 m	24,0 m	-	x/-/-	x/-/-	x/x/x	x/x/x	x/x/x	x/x/x	x/x/x
	30,0 m	-	x/-/-	x/-/-	x/x/x	x/x/x	x/x/x	x/x/x	x/x/x
	36,0 m	-	x/-/-	x/-/-	x/x/x	x/x/x	x/x/x	x/x/x	x/x/x
	42,0 m	-	x/-/-	x/-/-	x/x/x	x/x/x	x/x/x	x/x/x	x/x/x
	48,0 m	-	x/-/-	x/-/-	x/x/x	x/x/x	x/x/x	x/x/x	x/x/x
	54,0 m	-	x/-/-	x/-/-	x/x/x	x/x/x	x/x/x	x/x/x	x/x/x
	60,0 m	-	x/-/-	x/-/-	x/x/x	x/x/x	x/x/x	x/x/x	x/x/x
	66,0 m	-	x/-/-	x/-/-	x/x/x	x/x/x	x/x/x	x/x/x	x/x/x
	72,0 m	-	-	x/-/-	x/x/x	x/x/x	x/x/x	x/x/x	x/x/x
	78,0 m	-	-	x/-/-	x/x/x	x/x/x	x/x/x	x/x/x	x/x/x
	84,0 m	-	-	-	x/x/x	x/x/x	x/x/x	x/x/x	x/x/x
	90,0 m	-	-	-	x/x/-	x/x/-	x/x/-	x/x/-	x/x/-

		40 t	60 t	80 t	100 t	120 t	140 t	160 t	180 t
		83° / 73° / 65°							
51,8 m + 4 m	24,0 m	-	x/-/-	x/-/-	x/x/-	x/x/-	-	-	-
	30,0 m	-	x/-/-	x/-/-	x/x/x	x/x/x	-	-	-
	36,0 m	-	x/-/-	x/-/-	x/x/x	x/x/x	-	-	-
	42,0 m	-	x/-/-	x/-/-	x/x/x	x/x/x	-	-	-
	48,0 m	-	x/-/-	x/-/-	x/x/x	x/x/x	-	-	-
	54,0 m	-	x/-/-	x/-/-	x/x/x	x/x/x	-	-	-
	60,0 m	-	x/-/-	x/-/-	x/x/x	x/x/x	-	-	-
	66,0 m	-	x/-/-	x/-/-	x/x/-	x/x/-	-	-	-
	72,0 m	-	-	x/-/-	x/x/-	x/x/-	-	-	-
	78,0 m	-	-	x/-/-	x/-/-	x/-/-	-	-	-
	84,0 m	-	-	-	x/-/-	x/-/-	-	-	-
	90,0 m	-	-	-	x/-/-	x/-/-	-	-	-

		40 t	60 t	80 t	100 t	120 t	140 t	160 t	180 t
		83° / 73° / 65°							
42,5 m + 4 m	24,0 m	-	x/-/-	x/-/-	x/x/x	x/x/x	x/x/x	x/x/x	-
	30,0 m	-	x/-/-	x/-/-	x/x/x	x/x/x	x/x/x	x/x/x	-
	36,0 m	-	x/-/-	x/-/-	x/x/x	x/x/x	x/x/x	x/x/x	-
	42,0 m	-	x/-/-	x/-/-	x/x/x	x/x/x	x/x/x	x/x/x	-
	48,0 m	-	x/-/-	x/-/-	x/x/x	x/x/x	x/x/x	x/x/x	-
	54,0 m	-	x/-/-	x/-/-	x/x/x	x/x/x	x/x/x	x/x/x	-
	60,0 m	-	x/-/-	x/-/-	x/x/x	x/x/x	x/x/x	x/x/x	-
	66,0 m	-	x/-/-	x/-/-	x/x/x	x/x/x	x/x/x	x/x/x	-
	72,0 m	-	-	x/-/-	x/x/x	x/x/x	x/x/x	x/x/x	-
	78,0 m	-	-	x/-/-	x/x/x	x/x/x	x/x/x	x/x/x	-
	84,0 m	-	-	-	x/x/x	x/x/x	x/x/x	x/x/x	-
	90,0 m	-	-	-	x/x/-	x/x/-	x/x/-	x/x/-	-

8,04 m x 7,30 m

		40 t	60 t	80 t	100 t	120 t	140 t	160 t	180 t
		83°							
14,7 m + 4 m 19,3 m + 4 m 24,0 m + 4 m 28,6 m + 4 m 33,2 m + 4 m 37,9 m + 4 m 42,5 m + 4 m 47,2 m + 4 m 51,8 m + 4 m	24,0 m	-	x	x	x	-	-	-	-
	30,0 m	-	x	x	x	-	-	-	-
	36,0 m	-	x	x	x	-	-	-	-
	42,0 m	-	x	x	x	-	-	-	-
	48,0 m	-	x	x	x	-	-	-	-
	54,0 m	-	x	x	x	-	-	-	-
	60,0 m	-	x	x	x	-	-	-	-
	66,0 m	-	-	x	x	-	-	-	-
	72,0 m	-	-	-	x	-	-	-	-
	78,0 m	-	-	-	x	-	-	-	-

9,62 m x 9,60 m

WIHI-SSL 30°

		HA 33,2 m + 4 m				HA 42,5 m + 4 m			
		120 t	140 t	160 t	180 t	120 t	140 t	160 t	180 t
		83° / 73° / 65°							
	30,0 m	x/x/x	x/x/x	x/x/x	x/x/x	x/x/x	x/x/x	x/x/x	x/x/x
	36,0 m	x/x/x	x/x/x	x/x/x	x/x/x	x/x/x	x/x/x	x/x/x	x/x/x
	42,0 m	x/x/x	x/x/x	x/x/x	x/x/x	x/x/x	x/x/x	x/x/x	x/x/x
	48,0 m	x/x/x	x/x/x	x/x/x	x/x/x	x/x/x	x/x/x	x/x/x	x/x/x
	54,0 m	x/x/x	x/x/x	x/x/x	x/x/x	x/x/x	x/x/x	x/x/x	x/x/x
	60,0 m	x/x/x	x/x/x	x/x/x	x/x/x	x/x/x	x/x/x	x/x/x	x/x/x
	66,0 m	x/x/x	x/x/x	x/x/x	x/x/x	x/x/x	x/x/x	x/x/x	x/x/x
	72,0 m	x/x/x	x/x/x	x/x/x	x/x/x	x/x/-	x/x/x	x/x/x	x/x/x
	78,0 m	x/x/-	x/x/x	x/x/x	x/x/x	x/x/-	x/x/-	x/x/x	x/x/x
	84,0 m	x/x/-	x/x/x	x/x/x	x/x/x	x/x/-	x/x/-	x/x/x	x/x/x
	90,0 m	x/x/-	x/x/-	x/x/x	x/x/x	x/x/-	x/x/-	x/x/x	x/x/x

		HA 47,2 m + 4 m				HA 51,8 m + 4 m			
		120 t	140 t	160 t	180 t	120 t	140 t	160 t	180 t
		83° / 73° / 65°							
	30,0 m	x/x/x	x/x/x	x/x/x	x/x/x	x/x/x	x/x/x	x/x/x	x/x/x
	36,0 m	x/x/x	x/x/x	x/x/x	x/x/x	x/x/x	x/x/x	x/x/x	x/x/x
	42,0 m	x/x/x	x/x/x	x/x/x	x/x/x	x/x/x	x/x/x	x/x/x	x/x/x
	48,0 m	x/x/x	x/x/x	x/x/x	x/x/x	x/x/x	x/x/x	x/x/x	x/x/x
	54,0 m	x/x/x	x/x/x	x/x/x	x/x/x	x/x/x	x/x/x	x/x/x	x/x/x
	60,0 m	x/x/x	x/x/x	x/x/x	x/x/x	x/x/x	x/x/x	x/x/x	x/x/x
	66,0 m	x/x/-	x/x/x	x/x/x	x/x/x	x/x/-	x/x/x	x/x/x	x/x/x
	72,0 m	x/x/-	x/x/x	x/x/x	x/x/x	x/x/-	x/x/-	x/x/x	x/x/x
	78,0 m	x/x/-	x/x/-	x/x/x	x/x/x	x/x/-	x/x/-	x/x/x	x/x/x
	84,0 m	x/x/-	x/x/-	x/x/x	x/x/x	x/x/-	x/x/-	x/x/x	x/x/x
	90,0 m	-	-	-	-	-	-	-	-

9,62 m x 9,60 m

WIHI-SSL 60°

		40 t	60 t	80 t	100 t	120 t	140 t	160 t	180 t
		83°							
33,2 m + 4 m 37,9 m + 4 m 42,5 m + 4 m 47,2 m + 4 m 51,8 m + 4 m	30,0 m	-	-	x	x	x	x	x	x
	36,0 m	-	-	x	x	x	x	x	x
	42,0 m	-	-	x	x	x	x	x	x
	48,0 m	-	-	x	x	x	x	x	x
	54,0 m	-	-	x	x	x	x	x	x
	60,0 m	-	-	x	x	x	x	x	x
	66,0 m	-	-	x	x	x	x	x	x
	72,0 m	-	-	x	x	x	x	x	x
	78,0 m	-	-	x	x	x	x	x	x
	84,0 m	-	-	-	x	x	x	x	x
	90,0 m	-	-	-	x	x	x	x	x

View thousands of Crane Specifications on FreeCraneSpecs.com

HA / HA-SSL

AC 500-2

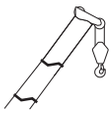

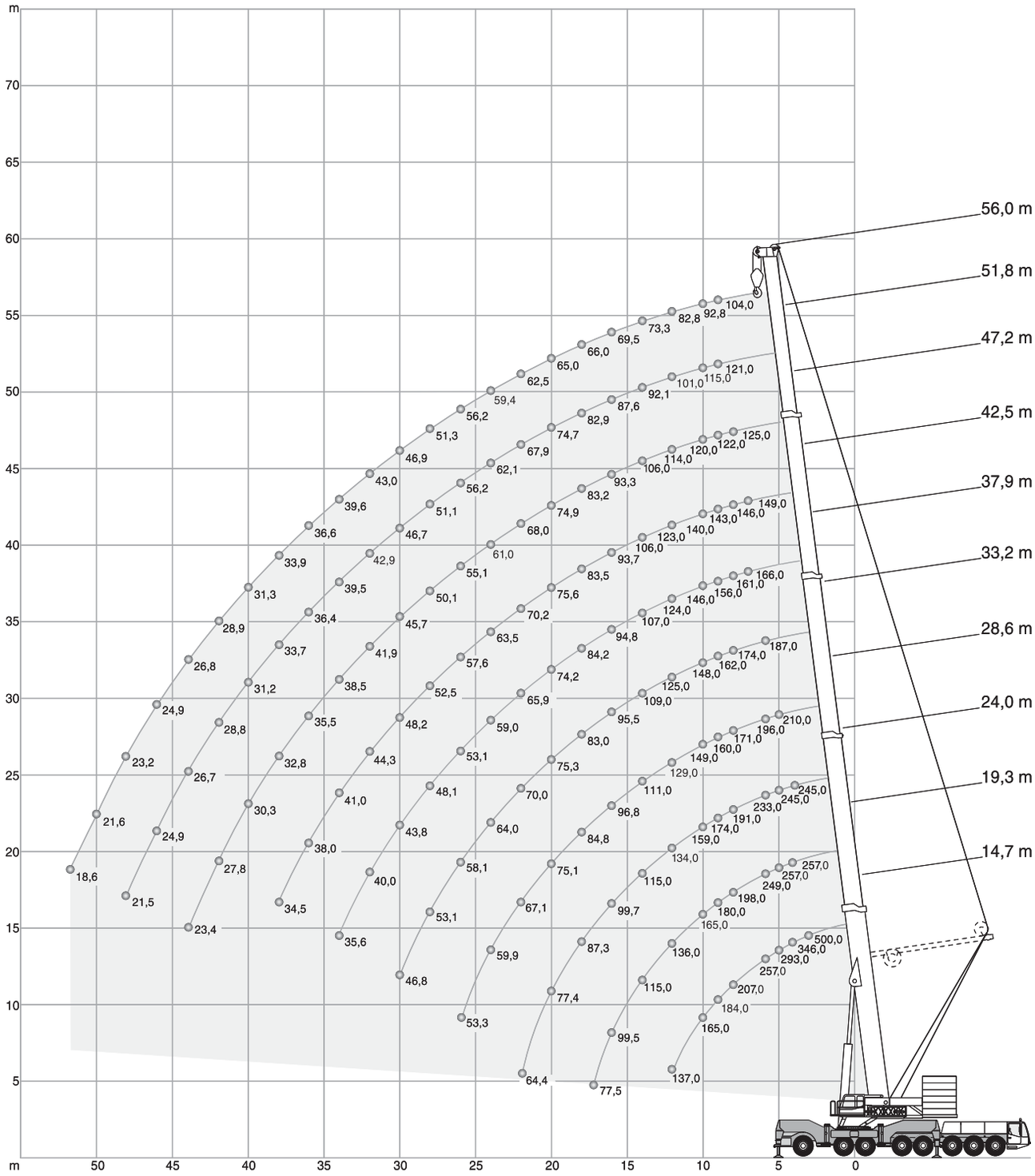

View thousands of Crane Specifications on FreeCraneSpecs.com

HA / HA-ZA / HA-SA

AC 500-2

160 t · **360°** · **ISO**

m	14,7 m[1)] t	14,7 m t	19,3 m[1)] t	19,3 m t	24,0 m[1)] t	24,0 m t	28,6 m t	33,2 m t	37,9 m t	42,5 m t	47,2 m t	51,8 m t	56,0 m t	m
3	500,0**	250,0	-	-	-	-	-	-	-	-	-	-	-	3
4	346,0**	250,0	257,0*	250,0	245,0	237,8	-	-	-	-	-	-	-	4
5	293,0**	250,0	257,0*	250,0	245,0	237,8	210,0	-	-	-	-	-	-	5
6	257,0*	224,0	249,0	224,0	233,0	224,0	196,0	166,0	-	-	-	-	-	6
7	231,0	201,0	221,0	201,0	211,0	201,0	184,0	156,0	142,0	-	-	-	-	7
8	207,0	182,0	198,0	182,0	191,0	182,0	171,0	146,0	134,0	117,0	-	-	-	8
9	184,0	166,0	180,0	166,0	174,0	166,0	160,0	138,0	125,0	110,0	95,3	82,9	-	9
10	165,0	153,0	165,0	153,0	159,0	152,0	149,0	130,0	118,0	104,0	89,9	78,6	66,8	10
12	137,0	131,0	136,0	131,0	134,0	130,0	129,0	115,0	103,0	93,5	80,4	71,0	61,2	12
14	-	-	115,0	112,0	115,0	111,0	111,0	102,0	91,1	84,1	72,5	64,4	56,0	14
16	-	-	99,5	97,2	99,7	95,9	96,8	90,5	80,9	75,8	65,9	58,7	51,2	16
18	-	-	75,9	77,5	87,3	83,9	84,8	80,5	72,8	68,5	60,2	53,7	46,9	18
20	-	-	-	-	77,4	74,2	75,1	72,5	66,1	62,1	55,1	49,4	43,1	20
22	-	-	-	-	64,3	64,4	67,1	66,2	60,2	56,5	50,7	45,5	39,7	22
24	-	-	-	-	-	-	59,9	61,0	55,0	51,6	46,7	42,1	36,7	24
26	-	-	-	-	-	-	53,3	54,6	50,3	47,3	43,2	39,1	34,1	26
28	-	-	-	-	-	-	-	49,1	46,2	43,6	40,2	36,4	31,8	28
30	-	-	-	-	-	-	-	44,4	42,5	40,4	37,6	34,0	29,8	30
32	-	-	-	-	-	-	-	-	39,4	37,8	35,4	32,0	28,1	32
34	-	-	-	-	-	-	-	-	36,0	35,2	33,3	30,0	26,3	34
36	-	-	-	-	-	-	-	-	-	32,9	31,6	28,5	24,8	36
38	-	-	-	-	-	-	-	-	-	30,3	29,8	26,9	23,3	38
40	-	-	-	-	-	-	-	-	-	28,0	28,2	25,6	22,1	40
42	-	-	-	-	-	-	-	-	-	-	26,3	24,3	20,8	42
44	-	-	-	-	-	-	-	-	-	-	24,5	23,1	19,8	44
46	-	-	-	-	-	-	-	-	-	-	-	22,0	18,7	46
48	-	-	-	-	-	-	-	-	-	-	-	20,9	17,8	48
50	-	-	-	-	-	-	-	-	-	-	-	-	17,0	50
52	-	-	-	-	-	-	-	-	-	-	-	-	16,2	52

120 t · **360°** · **ISO**

m	14,7 m t	19,3 m t	24,0 m t	28,6 m t	33,2 m t	37,9 m t	42,5 m t	47,2 m t	51,8 m t	56,0 m t	m
3	250,0	-	-	-	-	-	-	-	-	-	3
4	250,0	250,0	245,0	-	-	-	-	-	-	-	4
5	247,0	246,0	245,0	210,0	-	-	-	-	-	-	5
6	219,0	219,0	218,0	196,0	166,0	-	-	-	-	-	6
7	196,0	197,0	196,0	184,0	156,0	142,0	-	-	-	-	7
8	178,0	178,0	177,0	171,0	146,0	134,0	117,0	-	-	-	8
9	162,0	162,0	162,0	160,0	138,0	125,0	110,0	95,3	82,9	-	9
10	146,0	146,0	145,0	146,0	130,0	118,0	104,0	89,9	78,6	66,8	10
12	120,0	120,0	119,0	120,0	115,0	103,0	93,5	80,4	71,0	61,2	12
14	-	102,0	101,0	102,0	102,0	91,1	84,1	72,5	64,4	56,0	14
16	-	83,9	85,1	83,6	85,3	80,9	75,8	65,9	58,7	51,2	16
18	-	69,9	70,9	69,5	71,1	70,1	68,5	60,2	53,7	46,9	18
20	-	-	60,4	59,7	60,5	59,6	59,5	55,1	49,4	43,1	20
22	-	-	52,2	53,7	52,2	51,3	51,3	50,7	45,5	39,7	22
24	-	-	-	47,0	45,6	44,6	44,6	45,2	42,1	36,7	24
26	-	-	-	41,6	40,1	39,4	39,0	39,7	39,1	34,1	26
28	-	-	-	-	35,6	36,3	34,5	35,1	36,0	31,8	28
30	-	-	-	-	32,2	32,4	30,7	31,3	32,2	29,8	30
32	-	-	-	-	30,2	29,2	27,5	28,1	28,9	28,1	32
34	-	-	-	-	-	26,5	25,8	25,3	26,1	26,2	34
36	-	-	-	-	-	24,1	24,5	23,5	23,7	23,8	36
38	-	-	-	-	-	-	22,8	21,9	21,6	21,7	38
40	-	-	-	-	-	-	20,9	20,6	19,7	19,8	40
42	-	-	-	-	-	-	-	18,9	18,0	18,1	42
44	-	-	-	-	-	-	-	17,5	16,4	16,5	44
46	-	-	-	-	-	-	-	16,2	15,1	15,1	46
48	-	-	-	-	-	-	-	-	13,8	13,8	48
50	-	-	-	-	-	-	-	-	-	12,6	50
52	-	-	-	-	-	-	-	-	-	11,6	52

For explanations see page 19 · Bemerkungen siehe Seite 19 · Pour plus de détails, voir page 19 · Per spiegazioni vedere a pagina 19 · Véase p. 19 para más información · Para explicações, ver página 19 · Объяснения см. на стр. 19

View thousands of Crane Specifications on FreeCraneSpecs.com

HA-SSL 0°

AC 500-2

180 t — **360°** — **ISO**

m	33,2 m t	37,9 m t	42,5 m t	47,2 m t	51,8 m t	56,0 m t	m
6	187,0	-	-	-	-	-	6
7	181,0	166,0	149,0	-	-	-	7
8	174,0	161,0	146,0	125,0	-	-	8
9	162,0	156,0	143,0	122,0	121,0*	-	9
10	148,0	146,0	140,0	120,0	115,0*	104,0*	10
12	125,0	124,0	123,0	114,0	101,0*	92,8*	12
14	109,0	107,0	106,0	106,0	92,1	82,8*	14
16	95,5	94,8	93,7	93,3	87,6	73,3	16
18	83,0	84,2	83,5	83,2	82,9	69,5	18
20	75,3	74,2	75,6	74,9	74,7	66,0	20
22	70,0	65,9	70,2	68,0	67,9	62,6	22
24	64,0	59,0	63,5	61,0	62,1	59,4	24
26	58,1	53,1	57,6	55,1	56,2	56,2	26
28	53,1	48,1	52,5	50,1	51,1	51,3	28
30	46,8	43,8	48,2	45,7	46,7	46,9	30
32	-	40,0	44,3	41,9	42,9	43,0	32
34	-	35,6	41,0	38,5	39,5	39,6	34
36	-	-	38,0	35,5	36,4	36,6	36
38	-	-	34,5	32,8	33,7	33,9	38
40	-	-	-	30,3	31,2	31,3	40
42	-	-	-	27,8	28,8	28,9	42
44	-	-	-	23,4	26,7	26,8	44
46	-	-	-	-	24,9	24,9	46
48	-	-	-	-	21,5	23,2	48
50	-	-	-	-	-	21,6	50
52	-	-	-	-	-	18,6	52

120 t — **360°** — **ISO**

m	33,2 m t	37,9 m t	42,5 m t	47,2 m t	51,8 m t	56,0 m t	m
6	187,0	-	-	-	-	-	6
7	181,0	166,0	149,0	-	-	-	7
8	172,0	161,0	146,0	125,0	-	-	8
9	156,0	156,0	143,0	122,0	121,0*	-	9
10	141,0	142,0	140,0	120,0	115,0*	104,0*	10
12	115,0	116,0	117,0	114,0	101,0*	92,8*	12
14	96,7	97,9	98,8	100,0	92,1	82,8*	14
16	85,6	82,4	86,4	85,0	86,3	74,1*	16
18	73,6	67,9	73,2	70,4	71,6	69,5	18
20	62,6	57,1	62,2	59,5	60,6	60,8	20
22	54,1	48,8	53,7	51,0	52,2	52,4	22
24	47,4	42,0	46,9	44,3	45,4	45,6	24
26	41,8	36,5	41,3	38,7	39,8	40,0	26
28	37,1	31,9	36,6	34,0	35,1	35,3	28
30	33,2	28,0	32,6	30,1	31,1	31,3	30
32	-	24,6	29,3	26,7	27,8	27,9	32
34	-	21,6	26,4	23,8	24,9	25,0	34
36	-	-	23,9	21,2	22,3	22,5	36
38	-	-	21,7	18,9	20,0	20,1	38
40	-	-	-	16,9	17,9	18,1	40
42	-	-	-	15,1	16,1	16,2	42
44	-	-	-	13,6	14,5	14,6	44
46	-	-	-	-	13,1	13,1	46
48	-	-	-	-	11,8	11,8	48
50	-	-	-	-	-	10,7	50
52	-	-	-	-	-	9,6	52

* 30°

View thousands of Crane Specifications on FreeCraneSpecs.com

HA

AC 500-2

60 t · **360°** · **ISO**

m	14,7 m	19,3 m	24,0 m	28,6 m	33,2 m	37,9 m	42,5 m	47,2 m	51,8 m	56,0 m	m
	t	t	t	t	t	t	t	t	t	t	
3	250,0	-	-	-	-	-	-	-	-	-	3
4	250,0	250,0	245,0	-	-	-	-	-	-	-	4
5	238,0	238,0	237,0	210,0	-	-	-	-	-	-	5
6	211,0	211,0	210,0	196,0	166,0	-	-	-	-	-	6
7	183,0	183,0	182,0	183,0	156,0	142,0	-	-	-	-	7
8	158,0	158,0	159,0	158,0	146,0	134,0	117,0	-	-	-	8
9	138,0	138,0	139,0	134,0	130,0	121,0	110,0	95,3	82,9	-	9
10	112,0	112,0	114,0	112,0	111,0	104,0	99,4	89,9	78,6	66,8	10
12	76,9	77,1	81,9	81,3	79,3	78,0	76,3	74,1	71,0	61,2	12
14	-	59,8	60,6	60,1	61,9	59,4	57,2	58,0	58,8	56,0	14
16	-	46,6	47,4	47,8	48,5	48,2	48,3	47,0	46,0	46,1	16
18	-	37,7	38,3	39,9	39,3	39,6	39,1	37,9	36,9	37,1	18
20	-	-	32,9	33,3	33,5	32,9	32,4	31,3	30,3	30,5	20
22	-	-	27,9	28,2	28,4	27,8	27,3	26,2	25,3	25,4	22
24	-	-	-	24,2	24,4	23,8	23,3	22,3	21,4	21,5	24
26	-	-	-	21,0	21,2	20,6	20,1	19,1	18,1	18,3	26
28	-	-	-	-	18,6	18,0	17,5	16,4	15,4	15,5	28
30	-	-	-	-	16,4	15,7	15,2	14,0	13,0	13,2	30
32	-	-	-	-	14,6	13,8	13,2	12,1	11,1	11,2	32
34	-	-	-	-	-	12,1	11,5	10,4	9,4	9,5	34
36	-	-	-	-	-	10,7	10,1	8,9	7,9	8,0	36
38	-	-	-	-	-	-	8,8	7,6	6,7	6,7	38
40	-	-	-	-	-	-	7,8	6,5	5,6	5,6	40
42	-	-	-	-	-	-	-	5,6	4,6	4,6	42
44	-	-	-	-	-	-	-	4,7	3,7	3,7	44
46	-	-	-	-	-	-	-	4,1	2,9	2,9	46
48	-	-	-	-	-	-	-	-	2,3	2,2	48

0 t · **360°** · **ISO**

m	14,7 m	19,3 m	24,0 m	28,6 m	33,2 m	37,9 m	42,5 m	45,6 m	51,8 m	56,0 m	m
	t	t	t	t	t	t	t	t	t	t	
3	250,0	-	-	-	-	-	-	-	-	-	3
4	250,0	250,0	245,0	-	-	-	-	-	-	-	4
5	211,0	205,0	177,0	148,0	-	-	-	-	-	-	5
6	143,0	127,0	110,0	95,8	81,8	79,0	-	-	-	-	6
7	88,9	84,4	77,3	71,8	64,2	59,3	53,7	-	-	-	7
8	55,7	61,4	59,1	55,0	51,2	46,6	42,5	40,9	-	-	8
9	37,5	42,5	45,8	43,7	41,2	37,7	34,6	33,4	27,6	-	9
10	27,0	31,3	34,3	34,8	34,0	31,1	28,7	27,8	22,7	21,6	10
12	15,5	19,0	21,5	21,9	22,3	21,6	20,4	19,9	15,7	15,0	12
14	-	12,4	14,6	14,9	15,3	14,6	14,1	14,3	10,6	10,0	14
16	-	8,3	10,2	10,6	10,9	10,3	9,8	10,0	6,3	5,9	16
18	-	5,6	7,3	7,6	7,9	7,3	6,8	6,9	3,4	3,0	18
20	-	-	5,2	5,5	5,7	5,1	4,5	4,5	-	-	20
22	-	-	3,3	3,6	3,9	3,2	2,6	2,7	-	-	22
24	-	-	-	2,1	2,4	-	-	-	-	-	24

Explanations reg. page 17 · Bemerkungen zu Seite 17 · Détails relatifs à la page 17 · Spiegazioni relative a pagina 17 · Explicaciones resp. p. 17 · Explicações reg. página 17 · Объяснения см. на стр. 17 руководства

** over rear · nach hinten · sur l'arrière · sul retro · hacia atrás · para trás · сзади

*, ** **HA-SA:**
Main boom with special equipment · Hauptausleger mit Sonderausrüstung · Flèche principale avec équipement spécial · Avambraccio con attrezzature speciali · Pluma principal con equipamiento especial · Lança principal com equipamentos especiais · Главная стрела со специальным оборудованием

1) **HA-ZA =** 180 t +

View thousands of Crane Specifications on FreeCraneSpecs.com

HA-SSL 0°

AC 500-2

80 t | 360° | ISO

m	33,2 m	37,9 m	42,5 m	47,2 m	51,8 m	56,0 m	m
	t	t	t	t	t	t	
6	187,0	-	-	-	-	-	6
7	181,0	166,0	149,0	-	-	-	7
8	162,0	161,0	146,0	125,0	-	-	8
9	143,0	144,0	140,0	122,0	121,0*	-	9
10	127,0	126,0	122,0	119,0	115,0*	104,0*	10
12	95,7	97,5	96,6	94,7	92,7	90,1*	12
14	80,2	73,6	79,7	76,5	75,8	73,8	14
16	63,4	57,0	62,9	59,8	61,1	61,4	16
18	51,5	45,3	51,0	48,0	49,3	49,5	18
20	42,8	36,9	42,3	39,4	40,7	40,9	20
22	36,2	30,5	35,7	32,9	34,1	34,3	22
24	31,0	25,3	30,5	27,8	28,9	29,1	24
26	26,8	21,0	26,3	23,6	24,8	25,0	26
28	23,4	17,5	22,9	20,0	21,2	21,4	28
30	20,6	14,6	19,9	17,0	18,2	18,4	30
32	-	12,1	17,4	14,4	15,6	15,8	32
34	-	10,1	15,2	12,3	13,4	13,6	34
36	-	-	13,3	10,4	11,5	11,7	36
38	-	-	11,6	8,7	9,8	10,0	38
40	-	-	-	7,3	8,4	8,5	40
42	-	-	-	6,1	7,1	7,2	42
44	-	-	-	5,0	5,9	6,0	44
46	-	-	-	-	4,9	5,0	46
48	-	-	-	-	4,0	4,1	48
50	-	-	-	-	-	3,2	50
52	-	-	-	-	-	2,5	52

* 30°

View thousands of Crane Specifications on FreeCraneSpecs.com

HAV / HAV-SSL

AC 500-2

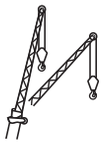

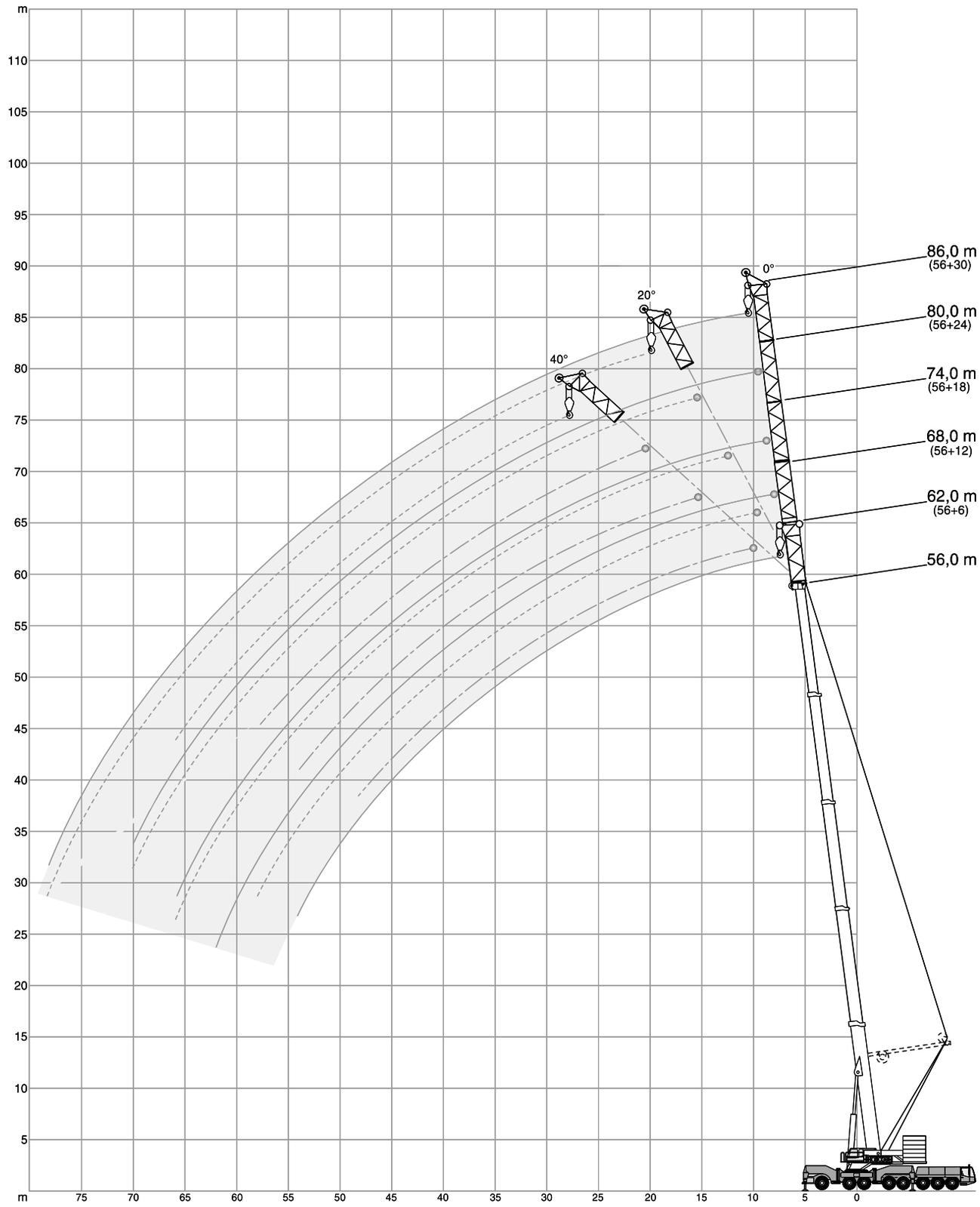

View thousands of Crane Specifications on FreeCraneSpecs.com

HAV

AC 500-2

140 t — **360°** — **ISO**

56,0 m

	6 m	12 m			18 m			24 m			30 m			
	0°	0°	20°	40°*	0°	20°	40°*	0°	20°	40°*	0°	20°	40°	
m	t	t	t	t	t	t	t	t	t	t	t	t	t	m
12	48,4	-	-	-	-	-	-	-	-	-	-	-	-	12
14	44,2	37,5	-	-	31,1	-	-	-	-	-	-	-	-	14
16	40,4	34,3	-	-	28,8	-	-	25,1	-	-	-	-	-	16
18	37,2	31,5	27,1	-	26,8	-	-	23,4	-	-	20,4	-	-	18
20	34,3	29,0	25,6	22,4	24,9	19,8	-	21,8	-	-	19,0	-	-	20
22	31,7	26,8	24,1	21,4	23,2	18,9	-	20,4	-	-	17,8	-	-	22
24	29,5	24,9	22,7	20,5	21,7	18,0	15,5	19,1	15,1	-	16,7	-	-	24
26	27,5	23,2	21,4	19,6	20,3	17,2	15,0	17,9	14,4	-	15,7	-	-	26
28	25,8	21,8	20,2	18,7	19,1	16,4	14,5	16,9	13,7	-	14,8	11,6	-	28
30	24,2	20,5	19,1	17,8	17,9	15,7	14,0	15,9	13,1	11,3	13,9	11,1	-	30
32	22,7	19,3	18,1	16,9	17,0	15,0	13,5	15,1	12,6	10,9	13,2	10,6	-	32
34	21,3	18,2	17,2	16,1	16,0	14,3	13,0	14,2	12,0	10,6	12,5	10,2	8,8	34
36	20,1	17,2	16,3	15,4	15,2	13,6	12,5	13,5	11,5	10,3	11,8	9,8	8,5	36
38	18,9	16,2	15,5	14,6	14,4	13,0	12,1	12,8	11,1	10,0	11,2	9,4	8,2	38
40	17,8	15,4	14,7	13,9	13,6	12,5	11,7	12,2	10,6	9,7	10,7	9,0	7,9	40
42	16,8	14,5	14,0	13,2	12,9	11,9	11,3	11,6	10,2	9,3	10,1	8,6	7,6	42
44	15,9	13,7	13,4	12,7	12,3	11,4	10,9	11,0	9,8	9,0	9,6	8,3	7,4	44
46	15,0	13,0	12,8	12,1	11,6	10,9	10,5	10,4	9,4	8,7	9,2	7,9	7,1	46
48	14,3	12,4	12,2	11,6	11,1	10,5	10,2	9,9	9,1	8,5	8,7	7,6	6,9	48
50	13,6	11,7	11,6	-	10,5	10,0	9,8	9,4	8,7	8,2	8,3	7,3	6,7	50
54	12,4	10,7	10,6	-	9,5	9,2	9,1	8,4	8,1	7,6	7,5	6,7	6,3	54
58	-	9,8	9,7	-	8,6	8,4	-	7,6	7,4	7,1	6,7	6,1	5,9	58
62	-	9,0	-	-	7,8	7,6	-	6,8	6,8	-	6,0	5,5	5,5	62
66	-	-	-	-	7,1	6,9	-	6,1	6,1	-	5,4	5,0	5,1	66
70	-	-	-	-	-	-	-	5,5	5,5	-	4,7	4,5	-	70
74	-	-	-	-	-	-	-	-	-	-	4,1	3,9	-	74
78	-	-	-	-	-	-	-	-	-	-	3,5	3,4	-	78
80	-	-	-	-	-	-	-	-	-	-	3,2	-	-	80

40 t — **360°** — **ISO**

56,0 m

	6 m	12 m			18 m			24 m			30 m			
	0°	0°	20°	40°	0°	20°	40°	0°	20°	40°	0°	20°	40°	
m	t	t	t	t	t	t	t	t	t	t	t	t	t	m
12	48,4	-	-	-	-	-	-	-	-	-	-	-	-	12
14	40,9	37,5	-	-	31,1	-	-	-	-	-	-	-	-	14
16	33,7	32,5	-	-	28,8	-	-	25,1	-	-	-	-	-	16
18	26,9	26,3	27,1	-	26,1	-	-	23,4	-	-	20,4	-	-	18
20	21,7	21,2	24,0	22,4	21,0	19,8	-	20,9	-	-	19,0	-	-	20
22	17,7	17,2	19,7	21,4	17,2	18,9	-	17,1	-	-	17,2	-	-	22
24	14,6	14,1	16,3	18,1	14,1	17,3	15,5	14,1	15,1	-	14,2	-	-	24
26	11,9	11,6	13,5	15,1	11,5	14,4	15,0	11,6	14,4	-	11,8	-	-	26
28	9,7	9,4	11,2	12,6	9,5	12,0	14,3	9,5	12,9	-	9,7	11,6	-	28
30	7,8	7,7	9,2	10,5	7,7	10,0	12,1	7,8	10,9	11,3	8,0	11,1	-	30
32	6,2	6,2	7,6	8,6	6,2	8,3	10,2	6,3	9,1	10,9	6,6	10,0	-	32
34	4,9	4,8	6,1	7,0	4,9	6,9	8,5	5,0	7,6	9,9	5,3	8,4	8,8	34
36	3,7	3,6	4,7	5,6	3,8	5,6	7,1	3,9	6,3	8,4	4,2	7,1	8,5	36
38	2,7	2,5	3,6	4,3	2,8	4,4	5,8	3,0	5,1	7,1	3,2	5,9	8,2	38
40	-	-	2,6	3,2	-	3,4	4,6	2,1	4,1	5,9	2,4	4,9	7,2	40
42	-	-	-	2,2	-	2,5	3,5	-	3,2	4,8	-	3,9	6,1	42
44	-	-	-	-	-	-	2,6	-	2,4	3,9	-	3,1	5,1	44
46	-	-	-	-	-	-	-	-	-	3,0	-	2,3	4,1	46
48	-	-	-	-	-	-	-	-	-	2,2	-	-	3,3	48
50	-	-	-	-	-	-	-	-	-	-	-	-	2,6	50

* 120 t

View thousands of Crane Specifications on FreeCraneSpecs.com

HAV-SSL 0°

AC 500-2

180 t | **360°** | **ISO**

56,0 m 0°

	6 m	12 m			18 m			24 m			30 m			
	0°	0°	20°	40°	0°	20°	40°	0°	20°	40°	0°	20°	40°	
m	t	t	t	t	t	t	t	t	t	t	t	t	t	m
9	50,0	-	-	-	-	-	-	-	-	-	-	-	-	9
10	50,0	-	-	-	-	-	-	-	-	-	-	-	-	10
12	50,0	45,7	-	-	37,4	-	-	-	-	-	-	-	-	12
14	50,0	45,1	-	-	37,1	-	-	30,3	-	-	25,1	-	-	14
16	50,0	44,3	38,6	-	36,6	-	-	29,0	-	-	24,1	-	-	16
18	50,0	43,3	37,3	30,8	35,9	26,8	-	27,7	-	-	23,1	-	-	18
20	48,8	42,1	35,9	29,8	35,1	25,6	-	26,5	-	-	22,2	-	-	20
22	47,5	40,9	34,6	28,8	34,1	24,5	-	25,3	17,8	-	21,2	-	-	22
24	46,2	39,5	33,2	27,9	33,0	23,5	18,7	24,1	17,2	-	20,3	-	-	24
26	44,8	38,0	31,8	27,0	31,8	22,6	18,2	23,0	16,5	-	19,5	14,0	-	26
28	43,4	36,6	30,4	26,2	30,5	21,7	17,8	22,0	16,0	13,1	18,6	13,5	-	28
30	41,9	35,1	29,1	25,5	29,3	20,9	17,3	20,9	15,4	12,8	17,8	13,0	-	30
32	40,4	33,7	27,8	24,8	28,0	20,2	17,0	20,0	15,0	12,5	17,0	12,5	10,1	32
34	38,9	32,2	26,6	24,1	26,8	19,5	16,6	19,1	14,5	12,3	16,3	12,1	9,9	34
36	37,2	30,9	25,6	23,5	25,7	18,9	16,3	18,3	14,1	12,1	15,6	11,7	9,6	36
38	34,5	29,6	24,6	22,9	24,5	18,3	15,9	17,5	13,7	11,8	14,9	11,3	9,4	38
40	32,0	28,4	23,8	22,3	23,5	17,8	15,6	16,8	13,4	11,6	14,3	11,0	9,2	40
44	27,4	26,1	22,4	21,4	21,5	16,9	15,1	15,6	12,7	11,3	13,2	10,4	8,8	44
48	23,7	23,7	21,2	20,6	19,9	16,1	14,8	14,6	12,1	11,0	12,2	9,8	8,5	48
52	20,5	20,5	20,2	-	18,4	15,4	14,5	13,7	11,6	10,7	11,5	9,3	8,2	52
56	17,7	17,8	18,2	-	17,2	14,9	-	13,0	11,2	10,5	10,8	8,9	7,9	56
60	-	15,4	15,7	-	15,8	14,5	-	12,5	10,8	10,3	10,2	8,5	7,8	60
64	-	-	-	-	13,8	14,3	-	11,9	10,5	-	9,7	8,1	7,7	64
68	-	-	-	-	-	-	-	11,5	10,2	-	9,3	7,9	-	68
72	-	-	-	-	-	-	-	11,0	10,0	-	8,8	7,7	-	72
76	-	-	-	-	-	-	-	-	-	-	8,4	7,5	-	76

100 t | **360°** | **ISO**

56,0 m 0°

	6 m	12 m			18 m			24 m			30 m			
	0°	0°	20°	40°	0°	20°	40°	0°	20°	40°	0°	20°	40°	
m	t	t	t	t	t	t	t	t	t	t	t	t	t	m
9	50,0	-	-	-	-	-	-	-	-	-	-	-	-	9
10	50,0	-	-	-	-	-	-	-	-	-	-	-	-	10
12	50,0	45,7	-	-	37,4	-	-	-	-	-	-	-	-	12
14	50,0	45,1	-	-	37,1	-	-	30,3	-	-	25,1	-	-	14
16	50,0	44,3	38,6	-	36,6	-	-	29,0	-	-	24,1	-	-	16
18	50,0	43,3	37,3	30,8	35,9	26,8	-	27,7	-	-	23,1	-	-	18
20	48,8	42,1	35,9	29,8	35,1	25,6	-	26,5	-	-	22,2	-	-	20
22	44,8	40,9	34,6	28,8	34,1	24,5	-	25,3	17,8	-	21,2	-	-	22
24	38,6	38,8	33,2	27,9	33,0	23,5	18,7	24,1	17,2	-	20,3	-	-	24
26	33,5	33,8	31,8	27,0	31,8	22,6	18,2	23,0	16,5	-	19,5	14,0	-	26
28	29,4	29,6	30,4	26,2	30,1	21,7	17,8	22,0	16,0	13,1	18,6	13,5	-	28
30	25,9	26,1	27,7	25,5	26,6	20,9	17,3	20,9	15,4	12,8	17,8	13,0	-	30
32	22,9	23,1	24,5	24,8	23,6	20,2	17,0	20,0	15,0	12,5	17,0	12,5	10,1	32
34	20,3	20,5	21,8	22,8	21,0	19,5	16,6	19,1	14,5	12,3	16,3	12,1	9,9	34
36	17,9	18,1	19,5	20,3	18,7	18,9	16,3	18,3	14,1	12,1	15,6	11,7	9,6	36
38	15,9	16,0	17,3	18,1	16,6	18,3	15,9	17,2	13,7	11,8	14,9	11,3	9,4	38
40	14,0	14,2	15,3	16,1	14,7	16,5	15,6	15,4	13,4	11,6	14,3	11,0	9,2	40
44	11,0	11,1	12,0	12,6	11,6	13,1	14,2	12,2	12,7	11,3	12,9	10,4	8,8	44
48	8,5	8,6	9,3	9,7	9,1	10,4	11,2	9,7	11,5	11,0	10,4	9,8	8,5	48
52	6,4	6,5	7,1	-	7,0	8,1	8,7	7,6	9,1	10,2	8,2	9,3	8,2	52
56	4,7	4,8	5,2	-	5,3	6,1	-	5,8	7,1	8,0	6,5	8,1	7,9	56
60	-	3,3	3,6	-	3,8	4,5	-	4,4	5,4	6,1	4,9	6,4	7,5	60
64	-	-	-	-	2,5	3,1	-	3,1	4,0	-	3,6	4,9	5,7	64
68	-	-	-	-	-	-	-	-	2,7	-	2,5	3,5	-	68
72	-	-	-	-	-	-	-	-	-	-	-	2,4	-	72

View thousands of Crane Specifications on FreeCraneSpecs.com

HAV-SSL 30°

AC 500-2

180 t | **360°** | **ISO**

56,0 m | 30°

m	12 m 0°	18 m 0°	24 m 0°	30 m 0°	m
	t	t	t	t	
12	49,0	41,9	-	-	12
14	47,5	40,0	33,0	28,6	14
16	45,9	38,2	30,6	26,5	16
18	44,1	36,4	28,5	24,6	18
20	42,2	34,6	26,6	22,9	20
22	40,2	32,9	24,9	21,4	22
24	38,2	31,3	23,4	20,1	24
26	36,2	29,7	22,1	18,9	26
28	34,2	28,2	20,9	17,8	28
30	32,3	26,8	19,8	16,9	30
32	30,5	25,5	19,0	16,1	32
34	28,7	24,2	18,1	15,3	34
36	27,2	23,0	17,4	14,7	36
38	25,7	21,9	16,7	14,1	38
40	24,4	20,9	16,0	13,5	40
44	22,0	19,1	14,9	12,5	44
48	19,8	17,5	13,9	11,6	48
52	17,9	16,1	12,9	10,8	52
56	16,0	14,7	12,1	10,1	56
60	14,2	13,4	11,4	9,5	60
64	-	12,0	10,6	8,9	64
68	-	-	9,9	8,4	68
72	-	-	9,1	7,9	72
76	-	-	-	7,4	76

100 t | **360°** | **ISO**

56,0 m | 30°

m	12 m 0°	18 m 0°	24 m 0°	30 m 0°	m
	t	t	t	t	
12	49,0	41,9	-	-	12
14	47,5	40,0	33,0	28,6	14
16	45,9	38,2	30,6	26,5	16
18	44,1	36,4	28,5	24,6	18
20	42,2	34,6	26,6	22,9	20
22	40,2	32,9	24,9	21,4	22
24	38,2	31,3	23,4	20,1	24
26	33,8	29,7	22,1	18,9	26
28	29,6	28,2	20,9	17,8	28
30	26,1	26,6	19,8	16,9	30
32	23,1	23,6	19,0	16,1	32
34	20,5	21,0	18,1	15,3	34
36	18,1	18,7	17,4	14,7	36
38	16,0	16,6	16,7	14,1	38
40	14,2	14,7	15,4	13,5	40
44	11,1	11,6	12,2	12,5	44
48	8,6	9,1	9,7	10,4	48
52	6,5	7,0	7,6	8,2	52
56	4,8	5,3	5,8	6,5	56
60	3,3	3,8	4,4	4,9	60
64	-	2,5	3,1	3,6	64
68	-	-	-	2,5	68

View thousands of Crane Specifications on FreeCraneSpecs.com

LF / LF-SSL

AC 500-2

A	B	C 0° / 20° / 40°
26,4 m	14,9 m	11,5 m
32,4 m	14,9 m	17,5 m
38,4 m	20,9 m	17,5 m
44,4 m	20,9 m	23,5 m
50,4 m	26,9 m	23,5 m
56,4 m	26,9 m	29,5 m
62,4 m	32,9 m	29,5 m

(8,4 m, 14,4 m + 20,4 m only / nur / uniquement / solo / solo / somente / только 0°)

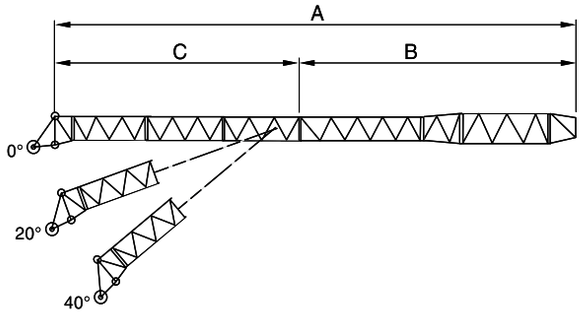

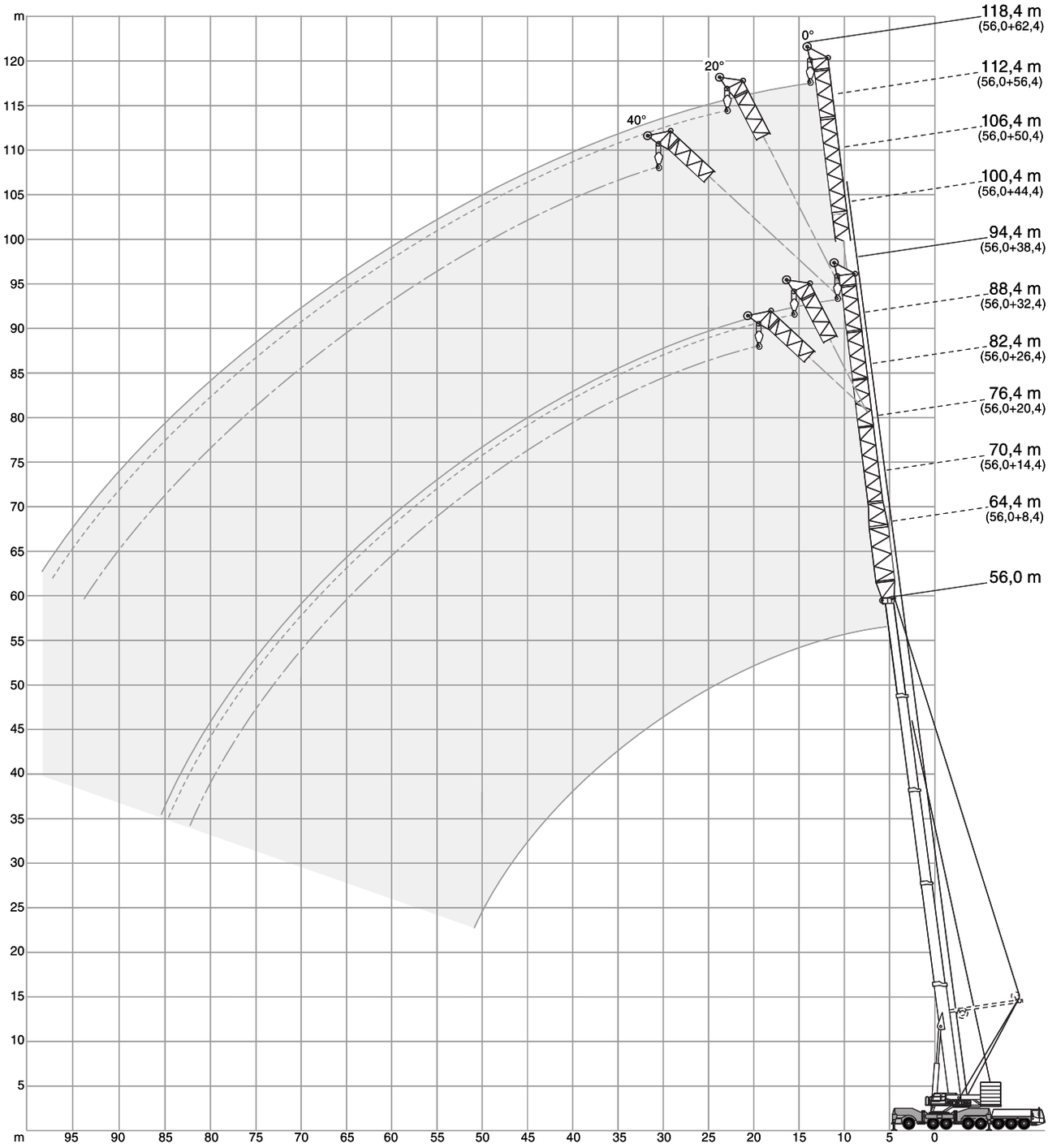

View thousands of Crane Specifications on FreeCraneSpecs.com

LF

AC 500-2

40 t | 60 t | 80 t | 100 t | 120 t | 140 t | 160 t | 360° | ISO

56,0 m

	8,4 m	14,4 m	20,4 m	26,4 m			32,4 m			38,4 m			
	0°	0°	0°	0°	20°	40°	0°	20°	40°	0°	20°	40°	
m	t	t	t	t	t	t	t	t	t	t	t	t	m
13	43,1	-	-	-	-	-	-	-	-	-	-	-	13
14	41,1	34,9	-	-	-	-	-	-	-	-	-	-	14
16	37,3	31,9	28,4	23,9	-	-	-	-	-	-	-	-	16
18	33,9	29,2	26,3	22,1	-	-	19,5	-	-	-	-	-	18
20	31,0	26,8	24,4	20,5	18,4	-	18,1	-	-	15,9	-	-	20
22	28,4	24,6	22,6	19,0	17,2	-	16,8	-	-	14,7	-	-	22
24	26,2	22,7	21,0	17,7	16,1	15,2	15,6	13,8	-	13,7	-	-	24
26	24,3	21,0	19,6	16,5	15,1	14,4	14,6	13,0	-	12,7	11,6	-	26
28	22,5	19,5	18,2	15,4	14,2	13,6	13,6	12,2	11,4	11,8	10,9	-	28
30	21,0	18,1	17,0	14,4	13,4	12,8	12,7	11,5	10,8	11,0	10,2	9,7	30
32	19,7	17,0	16,0	13,5	12,7	12,2	12,0	10,9	10,3	10,3	9,6	9,2	32
34	18,5	15,8	14,9	12,6	12,0	11,5	11,2	10,3	9,7	9,6	9,0	8,7	34
36	17,4	14,9	14,1	11,9	11,4	11,0	10,6	9,7	9,3	9,0	8,5	8,2	36
38	16,3	13,9	13,2	11,2	10,8	10,4	9,9	9,2	8,8	8,4	8,0	7,8	38
40	15,4	13,1	12,5	10,6	10,2	9,9	9,4	8,7	8,4	7,9	7,5	7,3	40
44	13,8	11,6	11,1	9,4	9,2	9,0	8,4	7,9	7,6	7,0	6,7	6,6	44
48	12,3	10,4	10,0	8,4	8,3	8,2	7,5	7,1	6,9	6,2	6,0	5,9	48
52	11,0	9,3	9,0	7,5	7,5	7,5	6,6	6,4	6,3	5,5	5,4	5,3	52
56	9,8	8,4	8,2	6,7	6,7	6,8	5,9	5,8	5,8	4,8	4,8	4,8	56
60	8,4	7,5	7,5	6,0	6,0	6,0	5,2	5,2	5,2	4,2	4,3	4,2	60
64	-	6,7	6,8	5,3	5,3	-	4,6	4,7	4,7	3,7	3,8	3,8	64
68	-	-	6,2	4,8	4,8	-	4,1	4,1	-	3,2	3,3	3,4	68
72	-	-	5,6	4,3	4,3	-	3,6	3,7	-	2,8	2,9	-	72
76	-	-	-	3,9	-	-	3,2	3,3	-	2,4	2,5	-	76
80	-	-	-	-	-	-	2,9	2,9	-	2,0	2,1	-	80
84	-	-	-	-	-	-	2,6	-	-	-	-	-	84

	44,4 m			50,4 m			56,4 m			62,4 m			
	0°	20°	40°	0°	20°	40°	0°	20°	40°	0°	20°	40°	
m	t	t	t	t	t	t	t	t	t	t	t	t	m
22	13,3	-	-	11,7	-	-	-	-	-	-	-	-	22
24	12,3	-	-	10,9	-	-	9,6	-	-	-	-	-	24
26	11,5	-	-	10,1	-	-	9,0	-	-	7,8	-	-	26
28	10,7	-	-	9,4	-	-	8,3	-	-	7,2	-	-	28
30	10,0	9,1	-	8,7	8,1	-	7,8	-	-	6,7	-	-	30
32	9,3	8,6	-	8,1	7,6	-	7,2	-	-	6,2	-	-	32
34	8,7	8,1	7,6	7,5	7,1	-	6,7	6,2	-	5,7	-	-	34
36	8,1	7,6	7,2	7,0	6,7	6,5	6,2	5,8	-	5,2	5,0	-	36
38	7,6	7,2	6,8	6,5	6,3	6,1	5,7	5,4	-	4,8	4,7	-	38
40	7,1	6,7	6,5	6,1	5,9	5,7	5,3	5,1	-	4,4	4,3	-	40
44	6,3	6,0	5,8	5,2	5,1	5,1	4,5	4,4	4,4	3,6	3,7	3,8	44
48	5,5	5,3	5,2	4,5	4,5	4,5	3,9	3,8	3,8	2,9	3,1	3,2	48
52	4,9	4,7	4,7	4,0	3,9	4,0	3,3	3,3	3,4	2,4	2,6	2,7	52
56	4,3	4,2	4,2	3,5	3,4	3,5	2,8	2,8	2,9	-	2,0	2,3	56
60	3,7	3,7	3,7	2,9	3,0	3,0	2,3	2,3	2,4	-	-	-	60
64	3,3	3,3	3,3	2,5	2,5	2,6	-	-	2,0	-	-	-	64
68	2,8	2,8	2,9	2,1	2,1	2,2	-	-	-	-	-	-	68
72	2,4	2,5	2,5	-	-	-	-	-	-	-	-	-	72
76	2,0	2,1	2,2	-	-	-	-	-	-	-	-	-	76

View thousands of Crane Specifications on FreeCraneSpecs.com

LF-SSL 0°/30°

AC 500-2

80 t | 100 t | 120 t | 140 t | 160 t | 180 t | 360° | ISO

56,0 m | 0° (* 30°)

m	8,4 m 0°	14,4 m 0°	20,4 m 0°	26,4 m 0°	26,4 m 20°	26,4 m 40°	32,4 m 0°	32,4 m 20°	32,4 m 40°	38,4 m 0°	38,4 m 20°	38,4 m 40°	m
	t	t	t	t	t	t	t	t	t	t	t	t	
12	72,1 *	-	-	-	-	-	-	-	-	-	-	-	12
14	66,4 *	55,9 *	47,0 *	-	-	-	-	-	-	-	-	-	14
16	61,1 *	51,3 *	43,2 *	37,1 *	-	-	32,1 *	-	-	-	-	-	16
18	56,3 *	47,3 *	39,9 *	34,2 *	25,9	-	29,8 *	-	-	26,2 *	-	-	18
20	51,9 *	43,7 *	37,0 *	31,7 *	24,5	-	27,6 *	-	-	24,3 *	-	-	20
22	47,9 *	40,6 *	34,5 *	29,4 *	23,1	19,9	25,7 *	18,4	-	22,6 *	-	-	22
24	44,2 *	37,8 *	32,2 *	27,4 *	21,9	19,0	24,0 *	17,5	-	21,1 *	15,9	-	24
26	41,5	35,3 *	30,3 *	25,7 *	20,7	18,2	22,4 *	16,6	14,2	19,7 *	15,1	-	26
28	39,4	33,0 *	28,5 *	24,1 *	19,7	17,5	21,0 *	15,8	13,8	18,4 *	14,3	12,4	28
30	37,4	31,0 *	27,0 *	22,7 *	18,7	16,7	19,7 *	15,0	13,3	17,2 *	13,6	11,9	30
34	33,8	27,9	24,4 *	20,3 *	17,0	15,4	17,6 *	13,6	12,4	15,2 *	12,3	11,0	34
38	30,9	25,4	22,1 *	18,4 *	15,6	14,3	15,8 *	12,4	11,5	13,6 *	11,2	10,2	38
42	27,2	23,2	19,8 *	16,7 *	14,4	13,3	14,4 *	11,3	10,6	12,3 *	10,2	9,4	42
46	23,2	21,4	17,8	15,2 *	13,3	12,4	13,2 *	10,3	9,8	11,2 *	9,3	8,7	46
50	19,6	19,8	16,5	13,8 *	12,4	11,6	12,1 *	9,6	9,1	10,2 *	8,5	8,1	50
54	16,7	17,2	15,4	12,5 *	11,5	10,9	11,2 *	8,9	8,4	9,4 *	7,9	7,5	54
58	14,2	14,6	14,4	11,3 *	10,8	10,2	10,3 *	8,3	7,8	8,6 *	7,3	6,9	58
62	-	12,5	13,7	10,4	10,1	-	9,5 *	7,9	7,4	7,9 *	6,8	6,4	62
66	-	9,8	12,1	9,8	9,5	-	8,7 *	7,5	-	7,3 *	6,3	6,0	66
70	-	-	10,5	9,2	8,4	-	8,0 *	7,2	-	6,7 *	5,9	-	70
74	-	-	-	8,7	6,9	-	7,2	6,9	-	6,1 *	5,5	-	74
78	-	-	-	6,5	-	-	6,8	6,1	-	5,6	5,1	-	78
82	-	-	-	-	-	-	6,4	-	-	5,3	4,7	-	82
86	-	-	-	-	-	-	-	-	-	4,9	-	-	86
90	-	-	-	-	-	-	-	-	-	3,3	-	-	90

m	44,4 m 0°	44,4 m 20°	44,4 m 40°	50,4 m 0°	50,4 m 20°	50,4 m 40°	56,4 m 0°	56,4 m 20°	56,4 m 40°	62,4 m 0°	62,4 m 20°	62,4 m 40°	m
	t	t	t	t	t	t	t	t	t	t	t	t	
20	21,4 *	-	-	-	-	-	-	-	-	-	-	-	20
22	20,0 *	-	-	17,7 *	-	-	15,8 *	-	-	-	-	-	22
24	18,7 *	-	-	16,6 *	-	-	14,8 *	-	-	13,1 *	-	-	24
26	17,4 *	12,1	-	15,5 *	-	-	13,8 *	-	-	12,2 *	-	-	26
28	16,3 *	11,7	-	14,5 *	10,9	-	12,9 *	-	-	11,4 *	-	-	28
30	15,3 *	11,2	-	13,6 *	10,3	-	12,1 *	-	-	10,7 *	-	-	30
34	13,5 *	10,3	8,8	11,9 *	9,3	8,2	10,6 *	8,3	-	9,3 *	7,0	-	34
38	12,1 *	9,4	8,3	10,6 *	8,4	7,5	9,4 *	7,5	-	8,1 *	6,4	-	38
42	10,9 *	8,6	7,7	9,4 *	7,6	6,9	8,3 *	6,7	6,1	7,1 *	5,8	5,4	42
46	9,9 *	7,9	7,2	8,5 *	6,9	6,3	7,4 *	6,0	5,5	6,2 *	5,2	4,9	46
50	9,0 *	7,2	6,7	7,7 *	6,2	5,8	6,6 *	5,4	5,0	5,5 *	4,6	4,3	50
54	8,2 *	6,6	6,3	7,0 *	5,7	5,3	6,0 *	4,8	4,5	4,9 *	4,0	3,8	54
58	7,6 *	6,1	5,9	6,3 *	5,2	4,9	5,4 *	4,3	4,0	4,3 *	3,4	3,3	58
62	7,0 *	5,7	5,5	5,8 *	4,7	4,5	4,9 *	3,7	3,6	3,9 *	2,7	2,7	62
66	6,4 *	5,3	5,2	5,2 *	4,3	4,2	4,4 *	3,3	3,1	3,4 *	2,1	2,2	66
70	5,9 *	4,9	4,8	4,8 *	3,9	3,9	3,9 *	2,8	2,7	3,1 *	-	-	70
74	5,4 *	4,6	4,5	4,3 *	3,5	3,6	3,6 *	2,4	2,2	2,7 *	-	-	74
78	4,9 *	4,4	-	3,9 *	3,2	3,3	3,2 *	2,0	-	2,4 *	-	-	78
82	4,4 *	4,1	-	3,6 *	2,8	-	2,8 *	-	-	-	-	-	82
86	4,0	3,9	-	3,2 *	2,5	-	2,5 *	-	-	-	-	-	86
90	3,8	3,4	-	2,8 *	2,1	-	2,2 *	-	-	-	-	-	90
94	3,5	-	-	2,4 *	-	-	-	-	-	-	-	-	94
98	-	-	-	2,1	-	-	-	-	-	-	-	-	98

View thousands of Crane Specifications on FreeCraneSpecs.com

LF

AC 500-2

40 t | 60 t | 80 t | 100 t | 120 t | 140 t | 160 t | 360° | ISO

51,8 m

m	8,4 m 0°	14,4 m 0°	20,4 m 0°	26,4 m 0°	26,4 m 20°	26,4 m 40°	32,4 m 0°	32,4 m 20°	32,4 m 40°	38,4 m 0°	38,4 m 20°	38,4 m 40°	m
	t	t	t	t	t	t	t	t	t	t	t	t	
12	53,4	-	-	-	-	-	-	-	-	-	-	-	12
14	48,1	40,4	34,5	-	-	-	-	-	-	-	-	-	14
16	43,6	37,0	31,8	27,5	-	-	-	-	-	-	-	-	16
18	39,7	34,0	29,3	25,4	-	-	22,0	-	-	19,4	-	-	18
20	36,3	31,3	27,1	23,4	20,5	-	20,4	-	-	18,0	-	-	20
22	33,4	28,9	25,1	21,7	19,2	17,9	18,9	-	-	16,7	-	-	22
24	30,9	26,8	23,4	20,1	18,0	16,9	17,5	15,5	-	15,5	13,9	-	24
26	28,8	24,9	21,8	18,7	16,9	16,0	16,3	14,5	-	14,4	13,0	-	26
28	26,9	23,2	20,5	17,5	15,9	15,1	15,2	13,7	12,7	13,4	12,2	11,6	28
30	25,2	21,6	19,3	16,4	15,0	14,3	14,3	12,9	12,1	12,5	11,5	10,9	30
32	23,6	20,3	18,3	15,5	14,2	13,6	13,4	12,2	11,5	11,7	10,9	10,4	32
34	22,1	19,1	17,3	14,5	13,4	12,9	12,6	11,5	11,0	11,0	10,2	9,8	34
36	20,8	18,0	16,4	13,8	12,8	12,3	11,9	11,0	10,5	10,3	9,6	9,3	36
38	19,5	16,9	15,6	13,0	12,1	11,8	11,2	10,4	10,0	9,7	9,1	8,8	38
40	18,4	16,0	14,8	12,4	11,6	11,3	10,7	9,9	9,5	9,1	8,6	8,4	40
44	16,3	14,4	13,4	11,2	10,6	10,3	9,6	9,0	8,7	8,1	7,7	7,6	44
48	14,7	13,0	12,2	10,2	9,7	9,6	8,7	8,2	8,0	7,3	7,0	6,9	48
52	13,3	11,9	11,1	9,3	8,9	8,9	7,9	7,5	7,4	6,6	6,3	6,2	52
56	12,2	10,8	10,2	8,5	8,2	8,2	7,2	6,9	6,9	5,9	5,7	5,7	56
60	-	9,8	9,4	7,9	7,6	-	6,6	6,4	6,4	5,4	5,2	5,2	60
64	-	-	8,7	7,2	7,1	-	6,1	5,9	-	4,8	4,7	4,8	64
68	-	-	8,1	6,6	6,5	-	5,6	5,4	-	4,4	4,3	4,4	68
72	-	-	-	6,1	-	-	5,1	5,0	-	4,0	3,9	-	72
76	-	-	-	-	-	-	4,7	4,7	-	3,6	3,6	-	76
80	-	-	-	-	-	-	4,4	-	-	3,4	3,4	-	80
84	-	-	-	-	-	-	-	-	-	3,1	-	-	84

m	44,4 m 0°	44,4 m 20°	44,4 m 40°	50,4 m 0°	50,4 m 20°	50,4 m 40°	56,4 m 0°	56,4 m 20°	56,4 m 40°	62,4 m 0°	62,4 m 20°	62,4 m 40°	m
	t	t	t	t	t	t	t	t	t	t	t	t	
20	16,2	-	-	-	-	-	-	-	-	-	-	-	20
22	15,1	-	-	13,4	-	-	12,0	-	-	-	-	-	22
24	14,0	-	-	12,5	-	-	11,2	-	-	9,8	-	-	24
26	13,1	-	-	11,6	-	-	10,4	-	-	9,1	-	-	26
28	12,2	10,9	-	10,8	-	-	9,7	-	-	8,5	-	-	28
30	11,4	10,3	-	10,0	9,3	-	9,0	-	-	7,8	-	-	30
32	10,6	9,7	-	9,3	8,7	-	8,4	7,7	-	7,3	-	-	32
34	9,9	9,1	8,6	8,7	8,2	-	7,7	7,2	-	6,7	6,4	-	34
36	9,3	8,6	8,2	8,1	7,7	7,4	7,2	6,8	-	6,2	6,0	-	36
38	8,7	8,1	7,8	7,6	7,2	7,0	6,7	6,4	-	5,7	5,6	-	38
40	8,2	7,7	7,4	7,1	6,8	6,6	6,2	6,0	5,8	5,3	5,2	-	40
44	7,3	6,9	6,7	6,2	6,0	5,9	5,4	5,2	5,1	4,5	4,5	4,5	44
48	6,5	6,2	6,0	5,5	5,3	5,3	4,7	4,6	4,5	3,8	3,8	3,9	48
52	5,8	5,6	5,5	4,9	4,7	4,7	4,1	4,0	4,1	3,2	3,3	3,4	52
56	5,2	5,1	5,0	4,3	4,2	4,2	3,6	3,5	3,6	2,7	2,8	2,9	56
60	4,7	4,6	4,5	3,8	3,7	3,7	3,1	3,1	3,1	2,2	2,3	2,4	60
64	4,2	4,1	4,1	3,2	3,3	3,3	2,7	2,7	2,7	-	-	2,0	64
68	3,8	3,7	3,7	2,9	2,9	2,9	2,4	2,3	2,3	-	-	-	68
72	3,4	3,3	3,4	2,6	2,5	2,6	-	-	2,0	-	-	-	72
76	3,0	3,0	-	2,2	2,2	2,3	-	-	-	-	-	-	76
80	2,8	2,8	-	-	-	-	-	-	-	-	-	-	80
84	2,5	2,5	-	-	-	-	-	-	-	-	-	-	84
88	2,3	2,3	-	-	-	-	-	-	-	-	-	-	88
92	2,1	-	-	-	-	-	-	-	-	-	-	-	92

View thousands of Crane Specifications on FreeCraneSpecs.com

LF-SSL 0°/30°

AC 500-2

80 t | 100 t | 120 t | 140 t | 160 t | 180 t | 360° | ISO

51,8 m | 0° (* 30°)

m	8,4 m 0°	14,4 m 0°	20,4 m 0°	26,4 m 0°	26,4 m 20°	26,4 m 40°	32,4 m 0°	32,4 m 20°	32,4 m 40°	38,4 m 0°	38,4 m 20°	38,4 m 40°	m
	t	t	t	t	t	t	t	t	t	t	t	t	m
10	81,4 *	-	-	-	-	-	-	-	-	-	-	-	10
12	75,3 *	66,2 *	57,5 *	-	-	-	-	-	-	-	-	-	12
14	69,6 *	61,0 *	52,6 *	44,0 *	-	-	36,6 *	-	-	-	-	-	14
16	64,2 *	56,3 *	48,3 *	40,7 *	-	-	34,0 *	-	-	30,0 *	-	-	16
18	59,3 *	52,0 *	44,4 *	37,7 *	28,7	-	31,8 *	-	-	28,1 *	-	-	18
20	54,8	48,1 *	41,0 *	35,1 *	27,0	23,2	29,7 *	21,5	-	26,3 *	-	-	20
22	52,2	44,6 *	38,0 *	32,7 *	25,4	22,1	27,8 *	20,4	-	24,7 *	18,5	-	22
24	49,7	41,5	35,3 *	30,5 *	24,0	21,1	26,1 *	19,3	-	23,2 *	17,6	-	24
26	47,3	39,4	33,0 *	28,6 *	22,7	20,2	24,5 *	18,3	16,0	21,8 *	16,6	14,4	26
28	45,0	37,3	31,3	26,8 *	21,5	19,3	23,1 *	17,4	15,4	20,5 *	15,8	13,8	28
30	42,9	35,3	29,6	25,3 *	20,5	18,5	21,8 *	16,5	14,9	19,3 *	14,9	13,3	30
34	37,7	31,8	26,6	22,6 *	18,6	17,0	19,6 *	14,9	13,8	17,3 *	13,5	12,2	34
38	32,0	28,8	24,0	20,3 *	17,0	15,7	17,7 *	13,5	12,7	15,5 *	12,2	11,3	38
42	27,3	26,2	21,8	18,4 *	15,7	14,6	16,1 *	12,3	11,6	14,1 *	11,0	10,4	42
46	23,3	23,9	20,1	16,7 *	14,5	13,6	14,7 *	11,2	10,7	12,8 *	10,1	9,6	46
50	19,8	20,4	18,6	15,1 *	13,4	12,7	13,4 *	10,4	9,9	11,7 *	9,2	8,8	50
54	16,9	17,4	17,4	13,8 *	12,5	11,9	12,3 *	9,7	9,2	10,7 *	8,5	8,1	54
58	-	14,9	16,4	12,8	11,7	-	11,2 *	9,1	8,6	9,8 *	7,9	7,5	58
62	-	11,8	14,3	12,2	10,9	-	10,2 *	8,7	8,2	9,0 *	7,3	6,9	62
66	-	-	12,4	11,5	10,2	-	9,4	8,3	-	8,2 *	6,8	6,4	66
70	-	-	-	10,5	8,6	-	8,9	7,9	-	7,5 *	6,3	-	70
74	-	-	-	8,0	-	-	8,4	7,6	-	6,8	5,9	-	74
78	-	-	-	-	-	-	7,8	-	-	6,4	5,4	-	78
82	-	-	-	-	-	-	-	-	-	5,9	-	-	82

m	44,4 m 0°	44,4 m 20°	44,4 m 40°	50,4 m 0°	50,4 m 20°	50,4 m 40°	56,4 m 0°	56,4 m 20°	56,4 m 40°	62,4 m 0°	62,4 m 20°	62,4 m 40°	m
	t	t	t	t	t	t	t	t	t	t	t	t	m
18	24,6 *	-	-	21,6 *	-	-	-	-	-	-	-	-	18
20	23,1 *	-	-	20,4 *	-	-	-	-	-	-	-	-	20
22	21,7 *	-	-	19,4 *	-	-	17,7 *	-	-	-	-	-	22
24	20,4 *	-	-	18,3 *	-	-	16,6 *	-	-	14,8 *	-	-	24
26	19,2 *	13,5	-	17,3 *	12,7	-	15,5 *	-	-	13,8 *	-	-	26
28	18,1 *	13,0	-	16,4 *	12,0	-	14,5 *	-	-	12,9 *	-	-	28
30	17,1 *	12,4	-	15,5 *	11,4	-	13,6 *	-	-	12,1 *	-	-	30
34	15,2 *	11,4	9,9	13,8 *	10,2	9,1	12,0 *	9,2	-	10,6 *	7,7	-	34
38	13,7 *	10,4	9,2	12,3 *	9,2	8,3	10,6 *	8,2	7,4	9,3 *	7,0	-	38
42	12,3 *	9,4	8,6	10,9 *	8,3	7,6	9,4 *	7,4	6,7	8,2 *	6,3	6,0	42
46	11,2 *	8,6	8,0	9,8 *	7,4	6,9	8,4 *	6,6	6,1	7,2 *	5,7	5,4	46
50	10,1 *	7,9	7,4	8,7 *	6,7	6,3	7,6 *	5,9	5,5	6,5 *	5,0	4,8	50
54	9,2 *	7,2	6,9	7,8 *	6,1	5,8	6,9 *	5,2	4,9	5,8 *	4,4	4,2	54
58	8,4 *	6,6	6,5	7,1 *	5,5	5,3	6,3 *	4,7	4,4	5,2 *	3,8	3,6	58
62	7,7 *	6,2	6,0	6,4 *	5,0	4,9	5,7 *	4,1	3,9	4,6 *	3,2	3,0	62
66	7,0 *	5,7	5,6	5,9 *	4,6	4,5	5,2 *	3,6	3,4	4,1 *	2,6	2,4	66
70	6,4 *	5,4	5,2	5,4 *	4,2	4,1	4,7 *	3,2	3,0	3,7 *	2,0	-	70
74	5,9 *	5,0	-	4,9 *	3,9	3,8	4,3 *	2,7	2,5	3,3 *	-	-	74
78	5,3 *	4,7	-	4,5 *	3,6	-	3,9 *	2,3	2,1	2,9 *	-	-	78
82	4,8	4,4	-	4,1 *	3,2	-	3,5 *	-	-	2,6 *	-	-	82
86	4,5	4,1	-	3,7 *	2,9	-	3,1 *	-	-	2,3 *	-	-	86
90	4,2	-	-	3,3 *	2,5	-	2,8 *	-	-	-	-	-	90
94	-	-	-	2,6	-	-	2,4 *	-	-	-	-	-	94
98	-	-	-	-	-	-	2,1 *	-	-	-	-	-	98

View thousands of Crane Specifications on FreeCraneSpecs.com

LF

AC 500-2

40 t | 60 t | 80 t | 100 t | 120 t | 140 t | 160 t | 360° | ISO

42,5 m

m	8,4 m 0°	14,4 m 0°	20,4 m 0°	26,4 m 0°	26,4 m 20°	26,4 m 40°	32,4 m 0°	32,4 m 20°	32,4 m 40°	38,4 m 0°	38,4 m 20°	38,4 m 40°	m
	t	t	t	t	t	t	t	t	t	t	t	t	
10	78,3	-	-	-	-	-	-	-	-	-	-	-	10
12	69,1	62,5	48,8	-	-	-	-	-	-	-	-	-	12
14	61,3	55,5	45,8	44,0	-	-	-	-	-	-	-	-	14
16	54,9	49,7	42,9	40,2	-	-	34,8	-	-	30,4	-	-	16
18	49,5	44,7	40,0	36,8	31,0	-	32,7	-	-	28,6	-	-	18
20	45,0	40,5	37,3	33,8	29,6	25,7	30,6	22,8	-	27,0	-	-	20
22	41,3	37,0	34,7	31,1	28,2	24,8	28,6	21,7	-	25,4	21,0	-	22
24	38,1	34,1	32,2	28,7	26,8	23,9	26,8	20,7	17,9	23,9	19,9	-	24
26	35,3	31,5	29,9	26,6	25,3	23,1	25,0	19,8	17,3	22,5	18,9	17,3	26
28	32,8	29,3	27,7	24,8	24,0	22,1	23,3	18,9	16,8	21,1	18,0	16,6	28
30	30,6	27,3	25,7	23,1	22,6	21,2	21,7	18,0	16,2	19,8	17,1	16,0	30
32	28,6	25,5	24,1	21,7	21,3	20,3	20,3	17,2	15,7	18,7	16,3	15,4	32
34	26,7	23,8	22,4	20,3	20,0	19,4	18,9	16,4	15,1	17,5	15,6	14,8	34
36	25,2	22,3	21,1	19,1	18,9	18,5	17,7	15,7	14,6	16,5	14,9	14,3	36
38	23,6	20,9	19,7	17,9	17,8	17,6	16,5	15,0	14,1	15,4	14,3	13,8	38
40	22,2	19,8	18,7	16,9	16,8	16,7	15,5	14,3	13,6	14,6	13,7	13,3	40
44	19,7	17,7	16,9	15,1	15,0	15,1	13,8	13,0	12,6	12,9	12,5	12,3	44
48	17,2	16,0	15,4	13,5	13,5	13,6	12,4	11,8	11,6	11,5	11,4	11,4	48
52	-	14,6	14,2	12,3	12,2	-	11,2	10,7	10,7	10,4	10,4	10,4	52
56	-	-	13,0	11,2	10,9	-	10,3	9,8	9,8	9,3	9,3	9,4	56
60	-	-	-	10,2	9,7	-	9,5	8,9	-	8,4	8,4	8,4	60
64	-	-	-	9,4	-	-	8,7	8,2	-	7,7	7,5	-	64
68	-	-	-	-	-	-	8,0	7,6	-	7,0	6,7	-	68
72	-	-	-	-	-	-	-	-	-	6,3	6,1	-	72
76	-	-	-	-	-	-	-	-	-	5,7	-	-	76

m	44,4 m 0°	44,4 m 20°	44,4 m 40°	50,4 m 0°	50,4 m 20°	50,4 m 40°	56,4 m 0°	56,4 m 20°	56,4 m 40°	62,4 m 0°	62,4 m 20°	62,4 m 40°	m
	t	t	t	t	t	t	t	t	t	t	t	t	
18	25,3	-	-	21,8	-	-	-	-	-	-	-	-	18
20	23,7	-	-	20,3	-	-	18,0	-	-	-	-	-	20
22	22,2	-	-	19,0	-	-	16,8	-	-	14,6	-	-	22
24	20,8	-	-	17,7	-	-	15,7	-	-	13,6	-	-	24
26	19,6	15,3	-	16,6	14,2	-	14,7	-	-	12,7	-	-	26
28	18,4	14,8	-	15,6	13,5	-	13,8	-	-	11,8	-	-	28
30	17,3	14,2	12,0	14,6	12,9	-	12,9	10,8	-	11,0	-	-	30
32	16,3	13,7	11,9	13,8	12,4	11,7	12,2	10,3	-	10,3	9,6	-	32
34	15,4	13,3	11,8	13,1	11,8	11,2	11,4	9,9	-	9,6	9,1	-	34
36	14,5	12,8	11,6	12,4	11,3	10,7	10,8	9,5	-	9,0	8,7	-	36
38	13,7	12,4	11,4	11,7	10,8	10,2	10,2	9,1	8,8	8,5	8,2	7,6	38
40	13,0	11,9	11,1	11,2	10,4	9,8	9,6	8,8	8,4	8,0	7,8	7,4	40
44	11,7	11,1	10,6	10,2	9,5	9,0	8,7	8,1	7,7	7,1	7,1	6,9	44
48	10,5	10,3	9,9	9,3	8,8	8,2	7,8	7,4	7,1	6,3	6,4	6,4	48
52	9,4	9,4	9,2	8,5	8,0	7,6	7,1	6,8	6,5	5,7	5,8	5,9	52
56	8,5	8,6	8,5	7,7	7,4	6,9	6,4	6,2	6,0	5,2	5,3	5,4	56
60	7,7	7,8	7,7	6,9	6,7	6,3	5,7	5,7	5,4	4,7	4,8	4,8	60
64	6,9	7,0	7,1	6,2	6,0	5,8	5,1	5,1	5,0	4,2	4,4	4,4	64
68	6,2	6,2	-	5,6	5,3	5,3	4,6	4,5	4,5	3,8	3,9	3,9	68
72	5,5	5,5	-	4,8	4,7	-	4,1	3,9	4,0	3,4	3,5	3,3	72
76	4,9	4,9	-	4,2	4,2	-	3,5	3,5	3,6	2,9	3,1	2,7	76
80	4,3	-	-	3,6	3,6	-	2,9	3,0	-	2,4	2,5	2,2	80
84	-	-	-	2,8	3,2	-	2,3	2,6	-	-	-	-	84
88	-	-	-	2,2	-	-	-	-	-	-	-	-	88

View thousands of Crane Specifications on FreeCraneSpecs.com

WIHI / WIHI-SSL

AC 500-2

HA 83° - 65°

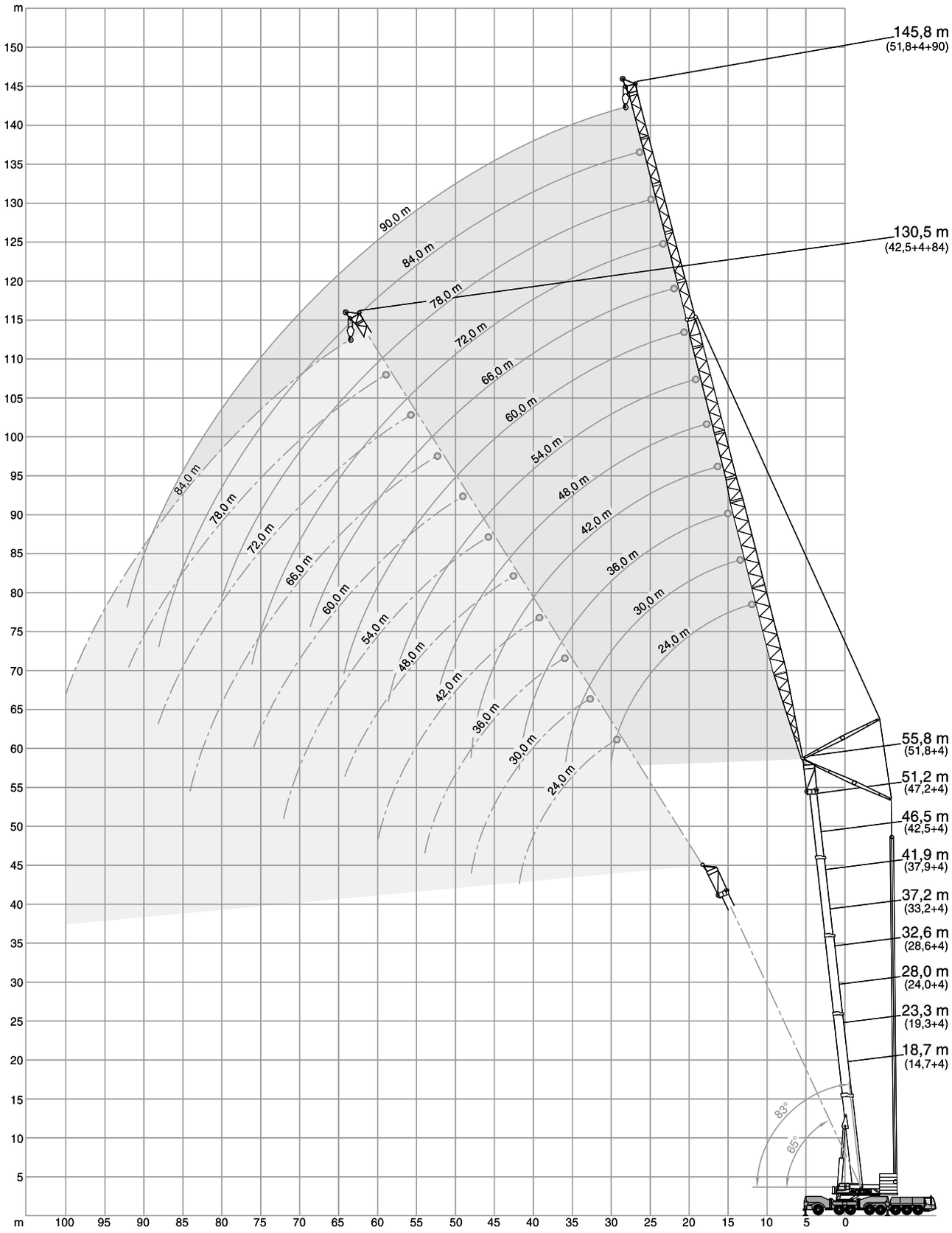

View thousands of Crane Specifications on FreeCraneSpecs.com

WIHI

AC 500-2

60 t | 80 t | 100 t | 120 t | 140 t | 160 t | 180 t | 360° | ISO

14,7 m + 4 m

m	24 m 83°	24 m 73°	24 m 65°	30 m 83°	30 m 73°	30 m 65°	36 m 83°	36 m 73°	36 m 65°	42 m 83°	42 m 73°	42 m 65°	48 m 83°	48 m 73°	48 m 65°	54 m 83°	54 m 73°	54 m 65°
	t	t	t	t	t	t	t	t	t	t	t	t	t	t	t	t	t	t
13	121,0	-	-	-	-	-	-	-	-	-	-	-	-	-	-	-	-	-
14	117,0	-	-	-	-	-	-	-	-	-	-	-	-	-	-	-	-	-
16	107,0	-	-	98,0	-	-	85,5	-	-	68,7	-	-	-	-	-	-	-	-
18	96,8	-	-	93,5	-	-	84,0	-	-	68,7	-	-	54,4	-	-	-	-	-
20	87,0	-	-	86,5	-	-	82,5	-	-	68,7	-	-	54,4	-	-	49,0	-	-
22	78,8	75,8	-	78,4	75,2	-	77,6	-	-	68,7	-	-	54,4	-	-	49,0	-	-
24	72,0	69,2	-	71,5	68,7	-	70,7	67,8	-	67,7	-	-	54,4	-	-	49,0	-	-
26	54,0	63,6	61,6	65,7	63,1	-	65,0	62,2	-	64,2	-	-	54,2	-	-	49,0	-	-
28	-	58,8	57,0	60,8	58,3	56,4	60,0	57,4	-	59,2	56,6	-	52,1	-	-	49,0	-	-
30	-	-	53,0	53,0	54,1	52,4	55,7	53,3	-	54,9	52,5	-	50,0	51,4	-	48,5	-	-
32	-	-	-	-	50,5	48,8	51,9	49,6	47,9	51,1	48,8	-	47,9	49,4	-	47,7	47,4	-
34	-	-	-	-	47,3	45,7	45,4	46,4	44,8	47,8	45,6	-	45,8	46,1	-	46,9	45,4	-
36	-	-	-	-	-	43,0	37,7	43,6	42,0	44,8	42,7	41,2	43,5	43,3	-	44,7	42,5	-
38	-	-	-	-	-	-	-	41,0	39,6	41,2	40,2	38,7	41,3	40,7	39,2	42,0	40,0	-
40	-	-	-	-	-	-	-	38,8	37,3	35,7	37,9	36,5	39,0	38,4	36,9	39,6	37,7	-
42	-	-	-	-	-	-	-	-	35,3	29,9	35,8	34,4	36,7	36,3	34,9	37,4	35,6	34,2
44	-	-	-	-	-	-	-	-	-	-	33,9	32,6	33,9	34,4	33,1	35,4	33,7	32,3
46	-	-	-	-	-	-	-	-	-	-	32,1	30,9	29,7	32,6	31,4	33,6	31,9	30,6
48	-	-	-	-	-	-	-	-	-	-	-	29,3	25,1	30,8	29,7	31,1	30,3	29,1
50	-	-	-	-	-	-	-	-	-	-	-	-	-	29,3	28,2	27,7	28,7	27,6
54	-	-	-	-	-	-	-	-	-	-	-	-	-	-	25,5	20,6	26,0	24,9
58	-	-	-	-	-	-	-	-	-	-	-	-	-	-	-	-	-	22,7

m	60 m			66 m			72 m			78 m			84 m			90 m		
	t	t	t	t	t	t	t	t	t	t	t	t	t	t	t	t	t	t
22	42,0	-	-	-	-	-	-	-	-	-	-	-	-	-	-	-	-	-
24	42,0	-	-	33,6	-	-	28,5	-	-	-	-	-	-	-	-	-	-	-
26	42,0	-	-	33,4	-	-	28,4	-	-	23,8	-	-	-	-	-	-	-	-
28	42,0	-	-	33,2	-	-	28,3	-	-	23,5	-	-	18,9	-	-	-	-	-
30	42,0	-	-	32,9	-	-	28,1	-	-	23,3	-	-	18,7	-	-	15,5	-	-
32	41,6	-	-	32,7	-	-	28,0	-	-	23,1	-	-	18,4	-	-	15,2	-	-
34	41,2	-	-	32,5	-	-	27,9	-	-	22,9	-	-	18,1	-	-	15,0	-	-
36	40,6	38,5	-	32,2	-	-	27,7	-	-	22,6	-	-	17,8	-	-	14,7	-	-
38	40,1	38,5	-	31,8	31,0	-	27,6	-	-	22,4	-	-	17,6	-	-	14,4	-	-
40	39,3	37,3	-	31,5	30,8	-	27,3	-	-	22,1	-	-	17,3	-	-	14,2	-	-
42	37,1	35,2	-	31,2	30,6	-	27,0	27,8	-	21,8	-	-	17,0	-	-	13,9	-	-
44	35,1	33,3	-	30,9	30,5	-	26,8	27,5	-	21,5	22,3	-	16,7	-	-	13,6	-	-
46	33,3	31,6	30,3	30,5	30,3	-	26,5	27,2	-	21,1	22,0	-	16,4	17,2	-	13,4	-	-
48	31,6	30,0	28,8	29,8	29,2	27,9	26,3	26,9	-	20,8	21,7	-	16,1	16,8	-	13,1	-	-
50	30,0	28,5	27,3	29,0	27,7	26,5	26,0	26,6	-	20,4	21,4	-	15,7	16,5	-	12,8	13,4	-
54	25,9	25,7	24,6	26,4	25,0	23,9	25,2	24,3	23,1	19,7	20,7	-	15,1	15,7	-	12,3	12,8	-
58	20,4	23,4	22,4	23,4	22,7	21,7	23,4	22,0	21,0	19,0	20,1	20,2	14,5	14,9	-	11,8	12,3	-
62	-	21,4	20,4	19,0	20,6	19,7	21,0	20,0	19,0	18,2	19,5	18,9	13,9	14,2	14,7	11,3	11,7	12,2
66	-	-	18,8	14,0	18,9	18,0	17,3	18,2	17,3	17,4	18,1	17,2	13,3	13,7	14,1	10,9	11,2	11,7
70	-	-	-	-	-	16,5	13,4	16,7	15,9	16,1	16,6	15,7	12,8	13,2	13,5	10,5	10,8	11,2
74	-	-	-	-	-	-	-	15,4	14,6	13,1	15,2	14,4	12,3	12,7	13,0	10,0	10,4	10,8
78	-	-	-	-	-	-	-	-	-	-	14,0	13,2	11,9	12,3	12,5	9,6	9,9	10,3
82	-	-	-	-	-	-	-	-	-	-	-	12,1	9,5	12,0	12,0	9,3	9,6	9,9
86	-	-	-	-	-	-	-	-	-	-	-	-	-	11,3	11,0	8,9	9,3	9,6
90	-	-	-	-	-	-	-	-	-	-	-	-	-	-	-	-	9,1	9,3
94	-	-	-	-	-	-	-	-	-	-	-	-	-	-	-	-	-	8,9

View thousands of Crane Specifications on FreeCraneSpecs.com

WIHI

AC 500-2

60 t | 80 t | 100 t | 120 t | 140 t | 160 t | 180 t | 360° | ISO

19,3 m + 4 m

m	24 m 83°	24 m 73°	24 m 65°	30 m 83°	30 m 73°	30 m 65°	36 m 83°	36 m 73°	36 m 65°	42 m 83°	42 m 73°	42 m 65°	48 m 83°	48 m 73°	48 m 65°	54 m 83°	54 m 73°	54 m 65°
	t	t	t	t	t	t	t	t	t	t	t	t	t	t	t	t	t	t
14	111,0	-	-	-	-	-	-	-	-	-	-	-	-	-	-	-	-	-
16	104,0	-	-	92,5	-	-	78,3	-	-	-	-	-	-	-	-	-	-	-
18	96,0	-	-	88,2	-	-	77,7	-	-	63,3	-	-	-	-	-	-	-	-
20	86,1	-	-	83,9	-	-	77,1	-	-	63,3	-	-	52,0	-	-	46,5	-	-
22	78,0	74,1	-	77,5	-	-	75,9	-	-	63,3	-	-	52,0	-	-	46,3	-	-
24	71,3	67,6	-	70,8	67,0	-	70,0	-	-	63,3	-	-	52,0	-	-	46,1	-	-
26	64,9	62,1	-	65,0	61,6	-	64,3	60,7	-	61,2	-	-	52,0	-	-	45,9	-	-
28	-	57,4	55,0	60,1	56,9	-	59,3	56,0	-	58,6	-	-	51,0	-	-	45,7	-	-
30	-	53,4	51,1	55,8	52,8	50,5	55,0	51,9	-	54,3	51,1	-	49,4	-	-	45,5	-	-
32	-	-	47,7	45,6	49,2	47,1	51,3	48,4	-	50,5	47,5	-	47,9	48,1	-	45,2	-	-
34	-	-	-	-	46,1	44,0	48,0	45,2	43,1	47,2	44,4	-	46,4	44,9	-	45,0	44,2	-
36	-	-	-	-	43,3	41,4	41,8	42,4	40,4	44,3	41,6	-	44,3	42,1	-	44,2	41,4	-
38	-	-	-	-	-	39,0	32,3	39,9	38,0	41,6	39,1	37,1	42,2	39,6	-	41,5	38,9	-
40	-	-	-	-	-	-	-	37,7	35,9	39,0	36,8	35,0	39,8	37,4	-	39,1	36,6	-
42	-	-	-	-	-	-	-	35,7	33,9	33,2	34,8	33,0	37,6	35,3	33,5	37,0	34,6	-
44	-	-	-	-	-	-	-	-	32,2	25,9	32,9	31,3	35,4	33,4	31,7	35,0	32,7	30,9
46	-	-	-	-	-	-	-	-	-	-	31,3	29,6	32,5	31,7	30,1	33,2	31,0	29,3
48	-	-	-	-	-	-	-	-	-	-	29,6	28,1	27,9	30,0	28,5	31,4	29,4	27,8
50	-	-	-	-	-	-	-	-	-	-	-	26,6	-	28,5	27,0	29,8	27,9	26,4
54	-	-	-	-	-	-	-	-	-	-	-	-	-	-	24,5	22,7	25,2	23,8
58	-	-	-	-	-	-	-	-	-	-	-	-	-	-	-	-	22,9	21,7
62	-	-	-	-	-	-	-	-	-	-	-	-	-	-	-	-	-	19,8

m	60 m			66 m			72 m			78 m			84 m			90 m		
	t	t	t	t	t	t	t	t	t	t	t	t	t	t	t	t	t	t
22	39,3	-	-	-	-	-	-	-	-	-	-	-	-	-	-	-	-	-
24	39,2	-	-	31,3	-	-	-	-	-	-	-	-	-	-	-	-	-	-
26	39,1	-	-	31,1	-	-	27,6	-	-	-	-	-	-	-	-	-	-	-
28	38,9	-	-	30,9	-	-	27,5	-	-	21,7	-	-	-	-	-	-	-	-
30	38,8	-	-	30,7	-	-	27,4	-	-	21,7	-	-	17,7	-	-	-	-	-
32	38,6	-	-	30,4	-	-	27,3	-	-	21,6	-	-	17,5	-	-	14,4	-	-
34	38,4	-	-	30,2	-	-	27,2	-	-	21,5	-	-	17,3	-	-	14,2	-	-
36	38,1	-	-	30,0	-	-	27,0	-	-	21,5	-	-	17,1	-	-	14,0	-	-
38	37,8	36,3	-	29,9	-	-	26,9	-	-	21,4	-	-	16,8	-	-	13,8	-	-
40	37,5	36,3	-	29,7	29,7	-	26,7	-	-	21,2	-	-	16,6	-	-	13,5	-	-
42	36,7	34,2	-	29,5	29,4	-	26,5	27,3	-	21,1	-	-	16,4	-	-	13,3	-	-
44	34,7	32,4	-	29,3	29,1	-	26,2	27,0	-	20,8	-	-	16,1	-	-	13,1	-	-
46	32,9	30,7	-	29,1	28,9	-	26,0	26,8	-	20,6	21,3	-	15,9	-	-	12,9	-	-
48	31,2	29,1	27,5	28,7	28,3	-	25,8	26,6	-	20,3	21,0	-	15,6	16,2	-	12,6	-	-
50	29,6	27,6	26,1	28,3	26,8	-	25,6	26,0	-	20,1	20,8	-	15,3	15,9	-	12,4	12,9	-
54	26,7	24,9	23,6	26,1	24,3	22,8	25,1	23,5	-	19,6	20,4	-	14,8	15,4	-	12,0	12,4	-
58	22,2	22,6	21,4	23,6	21,9	20,7	23,0	21,3	19,9	18,9	20,0	19,6	14,3	14,9	-	11,6	12,0	-
62	-	20,7	19,5	20,5	20,0	18,8	20,9	19,3	18,0	18,2	19,2	17,9	13,8	14,3	14,9	11,1	11,5	-
66	-	-	17,9	15,6	18,3	17,1	18,6	17,6	16,4	17,4	17,5	16,2	13,3	13,8	14,3	10,7	11,0	11,5
70	-	-	-	-	16,8	15,7	14,7	16,1	15,0	16,5	16,0	14,8	12,8	13,3	13,7	10,3	10,7	11,0
74	-	-	-	-	-	14,5	-	14,8	13,7	14,3	14,6	13,5	12,3	12,8	13,2	9,9	10,3	10,6
78	-	-	-	-	-	-	-	-	12,5	10,6	13,5	12,3	12,0	12,4	12,2	9,5	10,0	10,2
82	-	-	-	-	-	-	-	-	-	-	12,4	11,3	10,6	12,0	11,1	9,2	9,6	9,9
86	-	-	-	-	-	-	-	-	-	-	-	10,3	-	11,2	10,2	8,9	9,4	9,6
90	-	-	-	-	-	-	-	-	-	-	-	-	-	-	9,3	7,2	9,2	8,9
94	-	-	-	-	-	-	-	-	-	-	-	-	-	-	-	-	9,0	8,2

View thousands of Crane Specifications on FreeCraneSpecs.com

WIHI

AC 500-2

60 t | 80 t | 100 t | 120 t | 140 t | 160 t | 180 t | 360° | ISO

24,0 m + 4 m

m	24 m 83°	24 m 73°	24 m 65°	30 m 83°	30 m 73°	30 m 65°	36 m 83°	36 m 73°	36 m 65°	42 m 83°	42 m 73°	42 m 65°	48 m 83°	48 m 73°	48 m 65°	54 m 83°	54 m 73°	54 m 65°
	t	t	t	t	t	t	t	t	t	t	t	t	t	t	t	t	t	t
15	102,0	-	-	-	-	-	-	-	-	-	-	-	-	-	-	-	-	-
16	98,8	-	-	-	-	-	72,5	-	-	-	-	-	-	-	-	-	-	-
18	92,4	-	-	83,2	-	-	71,8	-	-	59,3	-	-	-	-	-	-	-	-
20	85,4	-	-	79,2	-	-	71,1	-	-	59,3	-	-	49,8	-	-	-	-	-
22	77,3	-	-	75,3	-	-	70,4	-	-	59,3	-	-	49,8	-	-	43,9	-	-
24	70,6	66,2	-	70,1	-	-	68,1	-	-	59,3	-	-	49,8	-	-	43,7	-	-
26	64,9	60,8	-	64,4	60,3	-	63,6	-	-	58,7	-	-	49,8	-	-	43,4	-	-
28	-	56,2	-	59,5	55,6	-	58,7	54,8	-	56,8	-	-	49,7	-	-	43,2	-	-
30	-	52,2	49,5	55,3	51,6	-	54,5	50,8	-	53,7	-	-	48,6	-	-	42,9	-	-
32	-	-	46,1	51,3	48,1	45,5	50,8	47,2	-	50,0	46,4	-	47,4	-	-	42,7	-	-
34	-	-	43,2	-	45,0	42,6	47,5	44,2	-	46,7	43,3	-	46,3	43,9	-	42,5	-	-
36	-	-	-	-	42,3	39,9	44,6	41,4	39,0	43,8	40,6	-	44,4	41,1	-	42,2	39,8	-
38	-	-	-	-	-	37,6	36,4	38,9	36,7	41,2	38,1	-	41,8	38,7	-	41,1	37,9	-
40	-	-	-	-	-	35,5	-	36,7	34,6	38,8	35,9	33,7	39,4	36,4	-	38,7	35,7	-
42	-	-	-	-	-	-	-	34,8	32,7	35,8	33,9	31,8	37,3	34,4	-	36,6	33,7	-
44	-	-	-	-	-	-	-	-	31,0	29,2	32,1	30,1	35,3	32,6	30,6	34,6	31,8	-
46	-	-	-	-	-	-	-	-	29,3	-	30,4	28,5	33,4	30,9	29,0	32,8	30,2	28,2
48	-	-	-	-	-	-	-	-	-	-	28,8	27,0	30,0	29,3	27,5	31,1	28,7	26,7
50	-	-	-	-	-	-	-	-	-	-	-	25,6	24,7	27,8	26,0	29,5	27,2	25,4
54	-	-	-	-	-	-	-	-	-	-	-	-	-	25,1	23,5	24,5	24,5	22,9
58	-	-	-	-	-	-	-	-	-	-	-	-	-	-	21,4	-	22,3	20,8
62	-	-	-	-	-	-	-	-	-	-	-	-	-	-	-	-	-	19,0

m	60 m			66 m			72 m			78 m			84 m			90 m		
	t	t	t	t	t	t	t	t	t	t	t	t	t	t	t	t	t	t
24	37,2	-	-	-	-	-	-	-	-	-	-	-	-	-	-	-	-	-
26	36,9	-	-	29,0	-	-	26,0	-	-	-	-	-	-	-	-	-	-	-
28	36,7	-	-	28,8	-	-	25,8	-	-	21,0	-	-	-	-	-	-	-	-
30	36,5	-	-	28,7	-	-	25,7	-	-	21,0	-	-	16,6	-	-	-	-	-
32	36,3	-	-	28,5	-	-	25,6	-	-	20,9	-	-	16,4	-	-	14,1	-	-
34	36,1	-	-	28,3	-	-	25,5	-	-	20,8	-	-	16,3	-	-	13,9	-	-
36	35,9	-	-	28,1	-	-	25,4	-	-	20,7	-	-	16,2	-	-	13,7	-	-
38	35,7	-	-	27,9	-	-	25,3	-	-	20,6	-	-	16,1	-	-	13,5	-	-
40	35,5	34,4	-	27,8	-	-	25,1	-	-	20,5	-	-	16,0	-	-	13,3	-	-
42	35,3	33,3	-	27,6	27,9	-	25,0	-	-	20,5	-	-	15,9	-	-	13,1	-	-
44	34,3	31,5	-	27,4	27,6	-	24,9	24,0	-	20,3	-	-	15,7	-	-	12,8	-	-
46	32,5	29,8	-	27,2	27,4	-	24,7	23,8	-	20,1	-	-	15,5	-	-	12,6	-	-
48	30,9	28,3	-	27,0	27,2	-	24,6	23,7	-	19,9	20,0	-	15,3	-	-	12,4	-	-
50	29,3	26,9	25,0	26,8	26,1	-	24,5	23,5	-	19,7	19,9	-	15,0	15,6	-	12,2	-	-
54	26,4	24,3	22,6	25,8	23,6	21,8	24,2	22,7	-	19,4	19,6	-	14,6	15,2	-	11,8	12,3	-
58	24,0	22,0	20,5	23,4	21,3	19,7	22,7	20,6	18,9	18,9	19,4	-	14,1	14,8	-	11,3	11,9	-
62	17,4	20,1	18,7	21,3	19,4	17,9	20,7	18,7	17,1	18,2	18,6	16,9	13,7	14,3	-	10,9	11,4	-
66	-	18,5	17,1	16,9	17,7	16,3	18,9	17,0	15,5	17,5	16,9	15,3	13,2	13,9	14,4	10,5	11,0	-
70	-	-	15,8	-	16,3	15,0	16,3	15,6	14,1	16,8	15,4	14,0	12,8	13,4	13,8	10,2	10,6	11,1
74	-	-	-	-	-	13,7	-	14,3	12,9	15,3	14,1	12,7	12,3	13,0	12,5	9,9	10,3	10,7
78	-	-	-	-	-	-	-	13,1	11,7	11,7	12,9	11,5	12,0	12,5	11,4	9,5	10,0	10,3
82	-	-	-	-	-	-	-	-	10,8	-	11,8	10,5	11,5	11,7	10,4	9,2	9,7	10,0
86	-	-	-	-	-	-	-	-	-	-	-	9,6	-	10,7	9,4	9,0	9,4	9,0
90	-	-	-	-	-	-	-	-	-	-	-	-	-	9,9	8,6	8,0	9,2	8,2
94	-	-	-	-	-	-	-	-	-	-	-	-	-	-	7,9	-	8,7	7,5
98	-	-	-	-	-	-	-	-	-	-	-	-	-	-	-	-	-	6,8

View thousands of Crane Specifications on FreeCraneSpecs.com

WIHI

AC 500-2

60 t | 80 t | 100 t | 120 t | 140 t | 160 t | 180 t | 360° | ISO

28,6 m + 4 m

	24 m			30 m			36 m			42 m			48 m			54 m		
	83°	73°	65°	83°	73°	65°	83°	73°	65°	83°	73°	65°	83°	73°	65°	83°	73°	65°
m	t	t	t	t	t	t	t	t	t	t	t	t	t	t	t	t	t	t
15	-	-	-	-	-	-	-	-	-	-	-	-	-	-	-	-	-	-
16	85,6	-	-	-	-	-	-	-	-	-	-	-	-	-	-	-	-	-
18	80,8	-	-	72,6	-	-	63,2	-	-	-	-	-	-	-	-	-	-	-
20	76,4	-	-	69,9	-	-	62,2	-	-	52,4	-	-	44,6	-	-	-	-	-
22	72,1	-	-	67,0	-	-	61,1	-	-	52,1	-	-	44,5	-	-	39,3	-	-
24	68,6	-	-	64,1	-	-	59,8	-	-	51,8	-	-	44,4	-	-	39,0	-	-
26	64,4	56,4	-	61,2	-	-	57,6	-	-	51,4	-	-	44,3	-	-	38,8	-	-
28	-	52,6	-	59,0	51,7	-	55,5	-	-	50,0	-	-	44,2	-	-	38,5	-	-
30	-	49,6	-	54,9	48,5	-	53,4	46,2	-	48,5	-	-	43,7	-	-	38,2	-	-
32	-	47,7	43,3	51,2	46,0	-	50,4	43,8	-	47,1	42,5	-	43,0	-	-	38,0	-	-
34	-	-	40,7	-	43,5	40,2	47,1	41,5	-	45,6	40,5	-	42,2	-	-	37,7	-	-
36	-	-	38,8	-	41,5	38,0	44,2	39,7	-	43,4	38,5	-	41,5	38,4	-	37,5	-	-
38	-	-	-	-	39,1	35,8	39,8	38,0	34,2	40,8	36,5	-	40,7	36,8	-	37,2	34,9	-
40	-	-	-	-	-	34,3	-	36,0	32,6	38,5	35,0	-	39,1	35,1	-	36,9	33,5	-
42	-	-	-	-	-	32,7	-	34,1	31,0	36,4	33,2	30,4	36,9	33,5	-	36,2	32,2	-
44	-	-	-	-	-	-	-	32,3	29,8	31,8	31,4	29,0	35,0	31,9	-	34,3	30,8	-
46	-	-	-	-	-	-	-	-	28,5	-	29,8	27,5	33,1	30,3	28,1	32,5	29,4	-
48	-	-	-	-	-	-	-	-	27,0	-	28,2	26,2	31,4	28,7	26,7	30,8	28,0	-
50	-	-	-	-	-	-	-	-	-	-	26,8	24,8	26,9	27,2	25,3	29,2	26,6	24,5
54	-	-	-	-	-	-	-	-	-	-	-	22,4	-	24,6	22,8	26,4	24,0	22,1
58	-	-	-	-	-	-	-	-	-	-	-	-	-	-	20,7	-	21,8	20,1
62	-	-	-	-	-	-	-	-	-	-	-	-	-	-	-	-	19,9	18,3
66	-	-	-	-	-	-	-	-	-	-	-	-	-	-	-	-	-	16,8

	60 m			66 m			72 m			78 m			84 m			90 m		
m	t	t	t	t	t	t	t	t	t	t	t	t	t	t	t	t	t	t
24	34,2	-	-	-	-	-	-	-	-	-	-	-	-	-	-	-	-	-
26	33,9	-	-	26,6	-	-	-	-	-	-	-	-	-	-	-	-	-	-
28	33,7	-	-	26,5	-	-	23,4	-	-	-	-	-	-	-	-	-	-	-
30	33,5	-	-	26,4	-	-	23,3	-	-	18,9	-	-	-	-	-	-	-	-
32	33,2	-	-	26,3	-	-	23,2	-	-	18,9	-	-	15,5	-	-	12,7	-	-
34	33,0	-	-	26,2	-	-	23,1	-	-	18,8	-	-	15,4	-	-	12,6	-	-
36	32,7	-	-	26,1	-	-	23,0	-	-	18,8	-	-	15,3	-	-	12,5	-	-
38	32,5	-	-	25,9	-	-	22,9	-	-	18,8	-	-	15,1	-	-	12,4	-	-
40	32,2	-	-	25,8	-	-	22,7	-	-	18,7	-	-	15,0	-	-	12,3	-	-
42	32,0	30,2	-	25,7	-	-	22,6	-	-	18,7	-	-	14,9	-	-	12,2	-	-
44	31,7	29,2	-	25,6	24,5	-	22,5	-	-	18,6	-	-	14,8	-	-	12,1	-	-
46	31,4	28,3	-	25,5	24,1	-	22,4	22,3	-	18,5	-	-	14,6	-	-	12,0	-	-
48	30,6	27,3	-	25,4	23,7	-	22,3	21,9	-	18,4	-	-	14,5	-	-	11,9	-	-
50	29,0	26,3	-	25,3	23,2	-	22,2	21,5	-	18,3	18,4	-	14,4	-	-	11,7	-	-
54	26,2	23,7	21,8	25,1	22,4	-	21,9	20,6	-	18,0	18,2	-	14,1	14,5	-	11,4	-	-
58	23,8	21,5	19,8	23,1	20,8	19,0	21,8	19,8	-	17,8	17,9	-	13,9	14,3	-	11,1	11,6	-
62	18,9	19,6	18,0	21,1	18,9	17,2	20,5	18,2	16,3	17,4	17,7	-	13,6	14,1	-	10,8	11,2	-
66	-	18,0	16,5	18,5	17,3	15,7	18,7	16,6	14,8	17,0	16,4	14,6	13,2	13,8	-	10,5	10,8	-
70	-	-	15,1	-	15,8	14,2	17,1	15,1	13,4	16,6	15,0	13,2	12,7	13,5	13,1	10,2	10,5	-
74	-	-	-	-	14,6	13,0	12,5	13,8	12,2	15,6	13,6	12,0	12,3	13,0	11,8	9,9	10,2	10,8
78	-	-	-	-	-	11,9	-	12,7	11,1	12,5	12,4	10,9	12,0	12,3	10,7	9,6	9,9	10,3
82	-	-	-	-	-	-	-	-	10,1	-	11,4	9,9	11,7	11,3	9,7	9,3	9,7	9,3
86	-	-	-	-	-	-	-	-	-	-	10,4	9,0	8,7	10,3	8,8	9,0	9,4	8,4
90	-	-	-	-	-	-	-	-	-	-	-	8,2	-	9,4	8,0	8,7	9,1	7,6
94	-	-	-	-	-	-	-	-	-	-	-	-	-	-	7,3	-	8,3	6,9
98	-	-	-	-	-	-	-	-	-	-	-	-	-	-	-	-	7,6	6,3
102	-	-	-	-	-	-	-	-	-	-	-	-	-	-	-	-	-	5,7

View thousands of Crane Specifications on FreeCraneSpecs.com

WIHI

AC 500-2

60 t | 80 t | 100 t | 120 t | 140 t | 160 t | 180 t | 360° | ISO

33,2 m + 4 m

m	24 m 83°	24 m 73°	24 m 65°	30 m 83°	30 m 73°	30 m 65°	36 m 83°	36 m 73°	36 m 65°	42 m 83°	42 m 73°	42 m 65°	48 m 83°	48 m 73°	48 m 65°	54 m 83°	54 m 73°	54 m 65°
	t	t	t	t	t	t	t	t	t	t	t	t	t	t	t	t	t	t
17	75,0	-	-	-	-	-	-	-	-	-	-	-	-	-	-	-	-	-
18	72,8	-	-	-	-	-	58,4	-	-	-	-	-	-	-	-	-	-	-
20	68,6	-	-	62,7	-	-	56,6	-	-	47,8	-	-	-	-	-	-	-	-
22	64,3	-	-	60,0	-	-	54,9	-	-	47,1	-	-	40,9	-	-	-	-	-
24	61,0	-	-	57,3	-	-	53,1	-	-	46,4	-	-	40,6	-	-	34,9	-	-
26	58,6	-	-	54,7	-	-	51,1	-	-	45,7	-	-	40,3	-	-	34,5	-	-
28	56,7	47,1	-	52,5	45,4	-	49,0	-	-	44,7	-	-	40,0	-	-	34,2	-	-
30	-	44,2	-	50,7	42,9	-	47,0	-	-	43,3	-	-	39,6	-	-	33,9	-	-
32	-	42,0	-	49,4	40,5	-	45,5	38,6	-	41,8	-	-	38,9	-	-	33,5	-	-
34	-	39,8	-	45,7	38,2	-	44,1	36,8	-	40,4	35,0	-	38,2	-	-	33,1	-	-
36	-	-	33,6	-	36,5	-	42,9	35,0	-	39,2	33,5	-	37,5	-	-	32,6	-	-
38	-	-	31,7	-	34,8	31,2	41,3	33,3	-	38,1	31,9	-	36,8	32,0	-	32,1	-	-
40	-	-	-	-	34,0	29,7	32,3	32,0	28,4	37,0	30,5	-	36,0	30,7	-	31,7	29,3	-
42	-	-	-	-	-	28,1	-	30,8	27,1	36,0	29,0	-	35,2	29,3	-	31,2	28,2	-
44	-	-	-	-	-	27,2	-	30,2	25,9	34,2	28,0	25,1	34,3	28,1	-	30,7	27,1	-
46	-	-	-	-	-	-	-	29,5	24,8	26,1	26,9	23,9	32,9	26,9	-	30,2	25,9	-
48	-	-	-	-	-	-	-	-	24,0	-	26,2	22,9	31,2	26,0	22,9	29,6	24,9	-
50	-	-	-	-	-	-	-	-	23,2	-	25,5	21,9	28,8	25,2	21,9	29,0	23,8	-
54	-	-	-	-	-	-	-	-	-	-	-	20,3	-	23,6	20,2	26,2	22,4	19,4
58	-	-	-	-	-	-	-	-	-	-	-	-	-	22,0	18,7	18,3	20,9	17,9
62	-	-	-	-	-	-	-	-	-	-	-	-	-	-	18,0	-	19,5	16,6
66	-	-	-	-	-	-	-	-	-	-	-	-	-	-	-	-	-	15,8

m	60 m			66 m			72 m			78 m			84 m			90 m		
	t	t	t	t	t	t	t	t	t	t	t	t	t	t	t	t	t	t
26	31,0	-	-	-	-	-	-	-	-	-	-	-	-	-	-	-	-	-
28	30,7	-	-	24,4	-	-	20,7	-	-	-	-	-	-	-	-	-	-	-
30	30,4	-	-	24,3	-	-	20,6	-	-	17,4	-	-	-	-	-	-	-	-
32	30,1	-	-	24,2	-	-	20,5	-	-	17,3	-	-	14,1	-	-	-	-	-
34	29,8	-	-	24,1	-	-	20,4	-	-	17,3	-	-	14,0	-	-	11,2	-	-
36	29,5	-	-	24,0	-	-	20,4	-	-	17,2	-	-	14,0	-	-	11,1	-	-
38	29,2	-	-	23,9	-	-	20,3	-	-	17,2	-	-	13,9	-	-	11,1	-	-
40	29,0	-	-	23,7	-	-	20,2	-	-	17,1	-	-	13,9	-	-	11,0	-	-
42	28,7	-	-	23,5	-	-	20,1	-	-	17,0	-	-	13,8	-	-	10,9	-	-
44	28,4	26,1	-	23,4	-	-	20,1	-	-	17,0	-	-	13,8	-	-	10,9	-	-
46	28,1	25,2	-	23,2	21,7	-	20,0	-	-	16,9	-	-	13,7	-	-	10,8	-	-
48	27,7	24,2	-	23,0	21,2	-	20,0	19,3	-	16,9	-	-	13,6	-	-	10,7	-	-
50	27,2	23,3	-	22,8	20,6	-	19,9	18,8	-	16,9	-	-	13,6	-	-	10,7	-	-
54	26,0	21,5	-	22,5	19,5	-	19,8	17,9	-	16,8	15,7	-	13,5	13,4	-	10,5	-	-
58	23,6	20,2	17,6	22,1	18,4	16,7	19,6	17,0	-	16,7	15,3	-	13,4	13,3	-	10,4	10,6	-
62	20,3	19,0	16,2	20,9	17,3	15,3	19,3	16,1	14,6	16,5	14,9	-	13,3	13,3	-	10,3	10,5	-
66	-	17,6	15,1	19,1	16,3	14,1	18,5	15,2	13,4	16,3	14,4	13,0	13,0	13,2	-	10,2	10,4	-
70	-	16,3	14,3	12,6	15,5	13,1	16,9	14,3	12,3	16,1	13,7	11,9	12,7	13,1	11,7	9,9	10,3	-
74	-	-	13,4	-	14,2	12,3	13,6	13,4	11,4	15,5	12,9	10,9	12,4	12,4	10,8	9,7	10,1	10,3
78	-	-	-	-	-	11,4	-	12,3	10,5	13,3	12,1	10,2	12,1	11,7	9,9	9,5	9,9	9,5
82	-	-	-	-	-	-	-	11,3	9,6	8,2	11,0	9,4	11,8	10,9	9,2	9,2	9,6	8,8
86	-	-	-	-	-	-	-	-	8,8	-	10,1	8,5	9,5	9,9	8,3	9,0	9,4	7,9
90	-	-	-	-	-	-	-	-	-	-	-	7,7	-	9,1	7,6	8,8	8,7	7,1
94	-	-	-	-	-	-	-	-	-	-	-	-	-	8,4	6,9	-	7,9	6,4
98	-	-	-	-	-	-	-	-	-	-	-	-	-	-	6,2	-	7,3	5,8
102	-	-	-	-	-	-	-	-	-	-	-	-	-	-	-	-	-	5,2

View thousands of Crane Specifications on FreeCraneSpecs.com

WIHI-SSL 30°/60°

AC 500-2

80 t | 100 t | 120 t | 140 t | 160 t | 180 t | 360° | ISO

33,2 m + 4 m | 30° (* 60°)

m	30 m 83°	30 m 73°	30 m 65°	36 m 83°	36 m 73°	36 m 65°	42 m 83°	42 m 73°	42 m 65°	48 m 83°	48 m 73°	48 m 65°	54 m 83°	54 m 73°	54 m 65°
	t	t	t	t	t	t	t	t	t	t	t	t	t	t	t
19	85,8*	-	-	-	-	-	-	-	-	-	-	-	-	-	-
20	82,5*	-	-	81,3*	-	-	-	-	-	-	-	-	-	-	-
22	74,6	-	-	73,8*	-	-	73,1*	-	-	61,8*	-	-	-	-	-
24	68,1	-	-	67,3	-	-	66,5*	-	-	59,5*	-	-	53,6*	-	-
26	62,5	-	-	61,7	-	-	61,0*	-	-	57,2*	-	-	52,8*	-	-
28	57,7	51,6	-	56,9	-	-	56,2	-	-	54,9*	-	-	52,0*	-	-
30	53,6	47,9	-	52,8	-	-	52,0	-	-	52,6*	-	-	49,8*	-	-
32	50,0	44,6	-	49,2	43,7	-	48,4	-	-	49,1	-	-	46,3*	-	-
34	45,1	41,7	-	46,0	40,8	-	45,2	39,9	-	45,9	-	-	43,5	-	-
36	-	39,1	35,4	43,1	38,2	-	42,3	37,3	-	43,0	-	-	42,3	-	-
38	-	36,8	33,3	40,6	35,9	-	39,8	35,0	-	40,4	35,6	-	39,7	-	-
40	-	34,8	31,4	31,8	33,8	30,4	37,5	33,0	-	38,1	33,5	-	37,4	32,7	-
42	-	-	29,7	-	31,9	28,7	35,4	31,1	-	36,0	31,6	-	35,3	30,8	-
44	-	-	28,1	-	30,3	27,1	33,6	29,4	26,2	34,1	29,9	-	33,4	29,1	-
46	-	-	-	-	28,8	25,7	25,6	27,8	24,8	32,4	28,4	-	31,7	27,6	-
48	-	-	-	-	-	24,4	-	26,4	23,5	30,8	27,0	24,0	30,1	26,2	-
50	-	-	-	-	-	23,3	-	25,1	22,3	28,5	25,6	22,8	28,7	24,9	-
54	-	-	-	-	-	-	-	-	20,2	-	23,3	20,7	26,1	22,5	19,9
58	-	-	-	-	-	-	-	-	-	-	21,4	18,9	18,0	20,6	18,0
62	-	-	-	-	-	-	-	-	-	-	-	17,3	-	18,9	16,5
66	-	-	-	-	-	-	-	-	-	-	-	-	-	-	15,1

m	60 m			66 m			72 m			78 m			84 m			90 m		
	t	t	t	t	t	t	t	t	t	t	t	t	t	t	t	t	t	t
26	41,3*	-	-	-	-	-	-	-	-	-	-	-	-	-	-	-	-	-
28	40,4*	-	-	33,5*	-	-	-	-	-	-	-	-	-	-	-	-	-	-
30	39,6*	-	-	32,6*	-	-	27,8*	-	-	22,1*	-	-	-	-	-	-	-	-
32	38,8*	-	-	31,7*	-	-	27,4*	-	-	21,8*	-	-	17,8*	-	-	-	-	-
34	37,9*	-	-	30,9*	-	-	27,1*	-	-	21,5*	-	-	17,5*	-	-	14,5*	-	-
36	37,1*	-	-	30,0*	-	-	26,7*	-	-	21,1*	-	-	17,3*	-	-	14,2*	-	-
38	36,2*	-	-	29,1*	-	-	26,4*	-	-	20,8*	-	-	17,0*	-	-	14,0*	-	-
40	35,4*	-	-	28,4*	-	-	26,0*	-	-	20,5*	-	-	16,8*	-	-	13,7*	-	-
42	33,3	30,5	-	27,8*	-	-	25,6*	-	-	20,2*	-	-	16,5*	-	-	13,5*	-	-
44	32,4	28,8	-	27,2*	-	-	25,1*	-	-	19,9*	-	-	16,3*	-	-	13,3*	-	-
46	31,4	27,2	-	26,6*	25,5	-	24,7*	-	-	19,5*	-	-	16,0*	-	-	13,0*	-	-
48	29,8	25,8	-	25,9*	25,0	-	24,2*	20,4	-	19,1*	-	-	15,7*	-	-	12,8*	-	-
50	28,3	24,5	-	25,3*	23,7	-	23,7*	20,2	-	18,6*	16,3	-	15,3*	-	-	12,5*	-	-
54	25,7	22,2	19,5	23,8	21,3	-	22,4*	19,8	-	17,8*	16,1	-	14,5*	14,4	-	12,0*	-	-
58	23,5	20,2	17,6	22,7	19,3	16,8	21,5	18,5	-	17,1	15,8	-	13,9	13,9	-	11,4*	11,2	-
62	20,0	18,5	16,1	20,8	17,6	15,2	20,0	16,7	14,3	16,8	15,6	-	13,3	13,4	-	10,8*	10,8	-
66	-	17,0	14,7	19,0	16,1	13,8	18,3	15,2	12,9	16,5	15,1	12,7	12,9	12,9	-	10,3*	10,4	-
70	-	15,7	13,5	12,3	14,8	12,6	16,8	13,9	11,7	16,2	13,7	11,5	12,5	12,5	11,3	10,0*	10,0	-
74	-	-	12,5	-	13,6	11,5	13,2	12,7	10,6	15,3	12,5	10,4	12,1	12,2	10,2	9,6*	9,6	9,2
78	-	-	-	-	-	10,6	-	11,7	9,7	13,3	11,4	9,4	11,8	11,3	9,3	9,3*	9,2	8,8
82	-	-	-	-	-	-	-	10,8	8,8	-	10,5	8,6	11,6	10,3	8,4	9,0*	8,8	8,0
86	-	-	-	-	-	-	-	-	8,0	-	9,6	7,8	9,5	9,5	7,6	8,8*	8,5	7,2
90	-	-	-	-	-	-	-	-	-	-	-	7,1	-	8,7	6,9	8,5*	8,2	6,5
94	-	-	-	-	-	-	-	-	-	-	-	-	-	-	6,2	-	7,6	5,8
98	-	-	-	-	-	-	-	-	-	-	-	-	-	-	5,6	-	6,9	5,2
102	-	-	-	-	-	-	-	-	-	-	-	-	-	-	-	-	-	4,7

View thousands of Crane Specifications on FreeCraneSpecs.com

WIHI

AC 500-2

60 t | 80 t | 100 t | 120 t | 140 t | 160 t | 180 t | 360° | ISO

37,9 m + 4 m

	24 m			30 m			36 m			42 m			48 m			54 m		
	83°	73°	65°	83°	73°	65°	83°	73°	65°	83°	73°	65°	83°	73°	65°	83°	73°	65°
m	t	t	t	t	t	t	t	t	t	t	t	t	t	t	t	t	t	t
17	-	-	-	-	-	-	-	-	-	-	-	-	-	-	-	-	-	-
18	63,8	-	-	-	-	-	-	-	-	-	-	-	-	-	-	-	-	-
20	60,1	-	-	54,7	-	-	48,6	-	-	-	-	-	-	-	-	-	-	-
22	56,7	-	-	52,3	-	-	47,1	-	-	40,8	-	-	35,2	-	-	-	-	-
24	53,4	-	-	50,1	-	-	45,6	-	-	39,9	-	-	34,6	-	-	30,2	-	-
26	51,2	-	-	47,9	-	-	44,0	-	-	38,9	-	-	34,0	-	-	29,9	-	-
28	49,1	-	-	45,7	-	-	42,4	-	-	37,9	-	-	33,4	-	-	29,6	-	-
30	-	39,3	-	44,2	38,5	-	40,8	-	-	36,8	-	-	32,8	-	-	29,2	-	-
32	-	37,0	-	42,9	36,2	-	39,4	-	-	35,6	-	-	32,2	-	-	28,9	-	-
34	-	34,7	-	41,5	34,0	-	38,1	32,4	-	34,5	-	-	31,6	-	-	28,5	-	-
36	-	33,3	-	-	32,2	-	37,0	30,7	-	33,5	29,7	-	30,9	-	-	28,0	-	-
38	-	-	28,0	-	30,5	-	35,9	29,0	-	32,5	28,3	-	30,3	-	-	27,6	-	-
40	-	-	26,6	-	29,4	26,0	35,1	27,8	-	31,6	26,9	-	29,7	27,2	-	27,1	-	-
42	-	-	-	-	28,2	24,5	-	26,5	-	30,7	25,5	-	29,1	26,0	-	26,6	25,0	-
44	-	-	-	-	-	23,4	-	25,5	21,9	30,0	24,4	-	28,6	24,8	-	26,2	23,9	-
46	-	-	-	-	-	22,2	-	24,6	20,7	29,4	23,3	20,3	28,1	23,6	-	25,7	22,9	-
48	-	-	-	-	-	-	-	24,2	19,8	-	22,3	19,2	27,7	22,7	-	25,2	21,9	-
50	-	-	-	-	-	-	-	-	19,0	-	21,4	18,2	27,3	21,8	19,0	24,8	20,8	-
54	-	-	-	-	-	-	-	-	-	-	20,6	16,7	-	20,2	17,2	23,9	19,3	16,7
58	-	-	-	-	-	-	-	-	-	-	-	15,6	-	19,3	15,9	20,6	17,8	15,1
62	-	-	-	-	-	-	-	-	-	-	-	-	-	-	14,8	-	16,8	13,9
66	-	-	-	-	-	-	-	-	-	-	-	-	-	-	-	-	16,3	12,9
70	-	-	-	-	-	-	-	-	-	-	-	-	-	-	-	-	-	12,2

	60 m			66 m			72 m			78 m			84 m			90 m		
m	t	t	t	t	t	t	t	t	t	t	t	t	t	t	t	t	t	t
26	26,9	-	-	-	-	-	-	-	-	-	-	-	-	-	-	-	-	-
28	26,6	-	-	20,9	-	-	-	-	-	-	-	-	-	-	-	-	-	-
30	26,2	-	-	20,8	-	-	18,5	-	-	-	-	-	-	-	-	-	-	-
32	25,9	-	-	20,7	-	-	18,3	-	-	15,0	-	-	-	-	-	-	-	-
34	25,5	-	-	20,5	-	-	18,2	-	-	15,0	-	-	12,2	-	-	9,9	-	-
36	25,2	-	-	20,4	-	-	18,1	-	-	15,0	-	-	12,2	-	-	9,9	-	-
38	24,8	-	-	20,2	-	-	18,0	-	-	14,9	-	-	12,2	-	-	9,8	-	-
40	24,5	-	-	20,1	-	-	17,8	-	-	14,9	-	-	12,1	-	-	9,7	-	-
42	24,1	-	-	20,0	-	-	17,7	-	-	14,9	-	-	12,1	-	-	9,7	-	-
44	23,8	-	-	19,8	-	-	17,6	-	-	14,8	-	-	12,1	-	-	9,6	-	-
46	23,4	21,7	-	19,7	-	-	17,5	-	-	14,8	-	-	12,0	-	-	9,6	-	-
48	23,1	20,9	-	19,6	18,5	-	17,3	-	-	14,8	-	-	12,0	-	-	9,5	-	-
50	22,7	20,1	-	19,4	17,9	-	17,2	15,8	-	14,7	-	-	12,0	-	-	9,5	-	-
54	22,1	18,4	-	19,1	16,9	-	17,0	15,1	-	14,7	13,7	-	11,9	-	-	9,4	-	-
58	21,4	17,1	15,2	18,9	15,9	-	16,7	14,4	-	14,6	13,2	-	11,8	11,2	-	9,2	-	-
62	21,0	15,9	13,7	18,6	14,8	13,0	16,5	13,8	-	14,5	12,7	-	11,7	11,1	-	9,1	8,8	-
66	-	14,8	12,6	18,3	13,8	11,7	16,2	12,9	11,2	14,5	12,2	-	11,7	11,0	-	9,0	8,7	-
70	-	14,4	11,6	14,4	12,7	10,7	16,0	12,0	10,1	14,4	11,5	9,9	11,6	10,9	-	8,9	8,5	-
74	-	-	11,0	-	12,3	9,8	14,5	11,0	9,1	14,4	10,7	8,9	11,5	10,4	8,9	8,8	8,4	-
78	-	-	-	-	11,9	9,2	-	10,5	8,3	14,0	9,9	8,0	11,4	9,7	8,0	8,7	8,1	6,6
82	-	-	-	-	-	8,8	-	10,2	7,7	9,5	9,3	7,3	11,4	9,0	7,1	8,6	7,7	6,1
86	-	-	-	-	-	-	-	-	7,3	-	9,0	6,6	10,3	8,3	6,5	8,5	7,3	5,6
90	-	-	-	-	-	-	-	-	-	-	8,7	6,3	-	8,0	5,9	8,4	6,9	5,1
94	-	-	-	-	-	-	-	-	-	-	-	5,9	-	7,8	5,5	6,4	6,7	4,7
98	-	-	-	-	-	-	-	-	-	-	-	-	-	-	5,2	-	6,6	4,4
102	-	-	-	-	-	-	-	-	-	-	-	-	-	-	-	-	6,1	4,2
106	-	-	-	-	-	-	-	-	-	-	-	-	-	-	-	-	-	4,0

View thousands of Crane Specifications on FreeCraneSpecs.com

WIHI-SSL 30°/60°

AC 500-2

80 t | 100 t | 120 t | 140 t | 160 t | 180 t | 360° | ISO

37,9 m + 4 m 30° (* 60°)

m	30 m 83°	30 m 73°	30 m 65°	36 m 83°	36 m 73°	36 m 65°	42 m 83°	42 m 73°	42 m 65°	48 m 83°	48 m 73°	48 m 65°	54 m 83°	54 m 73°	54 m 65°
	t	t	t	t	t	t	t	t	t	t	t	t	t	t	t
18	-	-	-	-	-	-	-	-	-	-	-	-	-	-	-
20	77,4 *	-	-	75,7 *	-	-	-	-	-	-	-	-	-	-	-
22	72,8	-	-	70,3 *	-	-	68,2 *	-	-	-	-	-	-	-	-
24	67,5	-	-	65,7	-	-	63,3 *	-	-	59,2 *	-	-	-	-	-
26	62,0	-	-	61,2	-	-	58,0 *	-	-	57,1 *	-	-	49,1 *	-	-
28	57,2	-	-	56,5	-	-	55,4	-	-	54,1 *	-	-	48,4 *	-	-
30	53,1	46,9	-	52,3	-	-	51,6	-	-	50,1 *	-	-	47,6 *	-	-
32	49,5	43,6	-	48,7	-	-	48,0	-	-	47,3	-	-	45,9 *	-	-
34	46,4	40,8	-	45,5	39,9	-	44,8	-	-	45,5	-	-	42,8 *	-	-
36	-	38,2	-	42,7	37,3	-	41,9	36,5	-	42,6	-	-	40,1 *	-	-
38	-	36,0	-	40,2	35,1	-	39,4	34,2	-	40,1	-	-	39,3	-	-
40	-	33,9	30,3	36,0	33,0	-	37,1	32,2	-	37,8	32,7	-	37,0	-	-
42	-	32,2	28,6	-	31,2	27,6	35,1	30,3	-	35,7	30,9	-	35,0	30,1	-
44	-	-	27,1	-	29,5	26,1	33,2	28,6	-	33,8	29,2	-	33,1	28,4	-
46	-	-	25,7	-	28,0	24,7	29,2	27,1	23,8	32,1	27,7	-	31,4	26,9	-
48	-	-	-	-	26,7	23,5	-	25,7	22,6	30,5	26,3	-	29,8	25,5	-
50	-	-	-	-	-	22,3	-	24,5	21,4	29,1	25,0	21,9	28,4	24,2	-
54	-	-	-	-	-	-	-	22,3	19,4	-	22,7	19,8	25,8	21,9	19,0
58	-	-	-	-	-	-	-	-	17,6	-	20,8	18,1	20,3	20,0	17,2
62	-	-	-	-	-	-	-	-	-	-	-	16,6	-	18,3	15,7
66	-	-	-	-	-	-	-	-	-	-	-	-	-	16,9	14,4
70	-	-	-	-	-	-	-	-	-	-	-	-	-	-	13,2

m	60 m			66 m			72 m			78 m			84 m			90 m		
	t	t	t	t	t	t	t	t	t	t	t	t	t	t	t	t	t	t
26	38,8 *	-	-	-	-	-	-	-	-	-	-	-	-	-	-	-	-	-
28	38,2 *	-	-	31,9 *	-	-	-	-	-	-	-	-	-	-	-	-	-	-
30	37,5 *	-	-	31,3 *	-	-	26,1 *	-	-	-	-	-	-	-	-	-	-	-
32	36,9 *	-	-	30,6 *	-	-	26,0 *	-	-	21,1 *	-	-	-	-	-	-	-	-
34	36,2 *	-	-	30,0 *	-	-	25,8 *	-	-	20,8 *	-	-	16,8 *	-	-	-	-	-
36	35,6 *	-	-	29,4 *	-	-	25,7 *	-	-	20,6 *	-	-	16,6 *	-	-	13,6 *	-	-
38	34,9 *	-	-	28,7 *	-	-	25,5 *	-	-	20,4 *	-	-	16,5 *	-	-	13,4 *	-	-
40	34,3 *	-	-	28,1 *	-	-	25,3 *	-	-	20,1 *	-	-	16,3 *	-	-	13,3 *	-	-
42	32,8 *	-	-	27,5 *	-	-	25,2 *	-	-	19,9 *	-	-	16,1 *	-	-	13,1 *	-	-
44	30,9 *	28,0	-	26,9 *	-	-	24,8 *	-	-	19,6 *	-	-	15,9 *	-	-	13,0 *	-	-
46	30,3	26,5	-	26,3 *	-	-	24,3 *	-	-	19,3 *	-	-	15,8 *	-	-	12,8 *	-	-
48	29,5	25,1	-	25,8 *	22,6	-	23,9 *	-	-	18,9 *	-	-	15,5 *	-	-	12,6 *	-	-
50	28,0	23,8	-	25,2 *	22,3	-	23,4 *	18,2	-	18,5 *	-	-	15,2 *	-	-	12,5 *	-	-
54	25,5	21,5	-	23,4	20,7	-	22,1 *	17,9	-	17,7 *	15,0	-	14,5 *	-	-	11,9 *	-	-
58	23,3	19,6	16,8	22,4	18,7	-	20,9	17,6	-	16,9 *	14,9	-	13,8 *	12,8	-	11,3 *	10,1	-
62	21,4	17,9	15,3	20,5	17,0	14,4	19,7	16,2	-	16,3 *	14,8	-	13,1 *	12,5	-	10,8 *	9,9	-
66	-	16,4	14,0	18,8	15,6	13,1	18,0	14,7	12,1	15,8 *	14,5	-	12,6 *	12,2	-	10,2 *	9,6	-
70	-	15,2	12,8	14,0	14,2	11,9	16,5	13,4	11,0	15,3	13,2	10,8	12,1 *	11,9	-	9,8 *	9,4	-
74	-	-	11,7	-	13,1	10,8	14,5	12,2	9,9	15,0	12,0	9,7	11,7	11,6	9,5	9,4 *	9,2	7,7
78	-	-	-	-	12,1	9,9	-	11,2	9,0	13,9	11,0	8,8	11,4	10,8	8,6	9,0 *	8,9	7,6
82	-	-	-	-	-	9,1	-	10,3	8,1	9,5	10,0	7,9	11,2	9,9	7,7	8,7 *	8,7	7,3
86	-	-	-	-	-	-	-	-	7,4	-	9,2	7,2	10,3	9,0	7,0	8,5 *	8,4	6,5
90	-	-	-	-	-	-	-	-	-	-	8,4	6,5	-	8,3	6,3	8,4 *	7,8	5,8
94	-	-	-	-	-	-	-	-	-	-	-	5,8	-	7,6	5,6	6,4 *	7,1	5,2
98	-	-	-	-	-	-	-	-	-	-	-	-	-	-	5,1	-	6,5	4,6
102	-	-	-	-	-	-	-	-	-	-	-	-	-	-	-	-	-	4,1
106	-	-	-	-	-	-	-	-	-	-	-	-	-	-	-	-	-	3,6

View thousands of Crane Specifications on FreeCraneSpecs.com

WIHI

AC 500-2

60 t | 80 t | 100 t | 120 t | 140 t | 160 t | 180 t | 360° | ISO

42,5 m + 4 m

m	24 m 83°	24 m 73°	24 m 65°	30 m 83°	30 m 73°	30 m 65°	36 m 83°	36 m 73°	36 m 65°	42 m 83°	42 m 73°	42 m 65°	48 m 83°	48 m 73°	48 m 65°	54 m 83°	54 m 73°	54 m 65°
	t	t	t	t	t	t	t	t	t	t	t	t	t	t	t	t	t	t
18	-	-	-	-	-	-	-	-	-	-	-	-	-	-	-	-	-	-
20	49,5	-	-	44,1	-	-	39,9	-	-	-	-	-	-	-	-	-	-	-
22	46,8	-	-	42,4	-	-	38,4	-	-	33,5	-	-	-	-	-	-	-	-
24	44,3	-	-	40,6	-	-	37,0	-	-	32,5	-	-	29,1	-	-	-	-	-
26	42,1	-	-	38,9	-	-	35,5	-	-	31,5	-	-	28,5	-	-	25,2	-	-
28	40,3	-	-	37,2	-	-	34,4	-	-	30,4	-	-	27,8	-	-	24,6	-	-
30	-	-	-	35,8	-	-	33,2	-	-	29,5	-	-	27,2	-	-	24,1	-	-
32	-	30,6	-	34,7	29,8	-	32,2	-	-	28,7	-	-	26,6	-	-	23,6	-	-
34	-	28,6	-	33,5	28,0	-	31,1	-	-	27,8	-	-	26,0	-	-	23,1	-	-
36	-	27,3	-	-	26,5	-	30,3	25,2	-	27,1	-	-	25,5	-	-	22,6	-	-
38	-	-	-	-	24,9	-	29,4	23,9	-	26,3	22,4	-	24,9	-	-	22,1	-	-
40	-	-	-	-	23,7	-	28,8	22,7	-	25,7	21,3	-	24,4	-	-	21,7	-	-
42	-	-	-	-	22,6	20,1	-	21,5	-	25,1	20,2	-	23,9	20,7	-	21,2	-	-
44	-	-	-	-	-	19,0	-	20,6	-	24,6	19,2	-	23,5	19,7	-	20,8	18,9	-
46	-	-	-	-	-	18,0	-	19,8	17,1	24,2	18,2	-	23,1	18,8	-	20,4	18,0	-
48	-	-	-	-	-	17,3	-	19,4	16,3	-	17,5	-	22,7	17,9	-	20,1	17,2	-
50	-	-	-	-	-	-	-	-	15,5	-	16,8	14,7	22,3	17,1	-	19,8	16,3	-
54	-	-	-	-	-	-	-	-	14,3	-	15,8	13,3	-	15,9	13,9	19,2	14,8	-
58	-	-	-	-	-	-	-	-	-	-	-	12,2	-	14,9	12,6	18,9	13,8	12,0
62	-	-	-	-	-	-	-	-	-	-	-	-	-	-	11,7	-	12,7	10,8
66	-	-	-	-	-	-	-	-	-	-	-	-	-	-	11,0	-	12,4	9,9
70	-	-	-	-	-	-	-	-	-	-	-	-	-	-	-	-	-	9,3

m	60 m			66 m			72 m			78 m			84 m			90 m		
	t	t	t	t	t	t	t	t	t	t	t	t	t	t	t	t	t	t
28	21,9	-	-	18,1	-	-	-	-	-	-	-	-	-	-	-	-	-	-
30	21,6	-	-	17,9	-	-	15,0	-	-	-	-	-	-	-	-	-	-	-
32	21,2	-	-	17,6	-	-	14,8	-	-	12,9	-	-	-	-	-	-	-	-
34	20,9	-	-	17,4	-	-	14,7	-	-	12,8	-	-	10,2	-	-	-	-	-
36	20,5	-	-	17,2	-	-	14,6	-	-	12,7	-	-	10,1	-	-	7,9	-	-
38	20,2	-	-	16,9	-	-	14,4	-	-	12,6	-	-	10,1	-	-	7,9	-	-
40	19,8	-	-	16,7	-	-	14,3	-	-	12,5	-	-	10,1	-	-	7,9	-	-
42	19,5	-	-	16,5	-	-	14,2	-	-	12,4	-	-	10,0	-	-	7,9	-	-
44	19,2	-	-	16,3	-	-	14,0	-	-	12,3	-	-	10,0	-	-	7,8	-	-
46	18,8	-	-	16,1	-	-	13,9	-	-	12,2	-	-	10,0	-	-	7,8	-	-
48	18,5	16,9	-	16,0	-	-	13,7	-	-	12,1	-	-	9,9	-	-	7,8	-	-
50	18,2	16,1	-	15,8	15,0	-	13,6	-	-	12,0	-	-	9,9	-	-	7,8	-	-
54	17,7	14,6	-	15,4	13,7	-	13,3	12,2	-	11,8	-	-	9,8	-	-	7,7	-	-
58	17,2	13,3	-	15,1	12,4	-	13,0	11,2	-	11,6	10,4	-	9,8	8,8	-	7,7	-	-
62	16,9	12,3	10,7	14,8	11,2	-	12,9	10,3	-	11,4	9,7	-	9,7	8,4	-	7,6	6,7	-
66	-	11,4	9,6	14,6	10,4	8,8	12,7	9,4	-	11,3	8,9	-	9,6	8,0	-	7,6	6,5	-
70	-	10,9	8,8	14,4	9,6	7,8	12,6	8,7	7,2	11,1	8,2	-	9,6	7,7	-	7,6	6,4	-
74	-	-	8,2	-	9,0	7,2	12,4	8,0	6,3	10,9	7,6	6,1	9,5	7,2	-	7,5	6,2	-
78	-	-	7,8	-	8,8	6,5	-	7,4	5,7	10,8	6,9	5,3	9,4	6,7	5,3	7,5	5,9	-
82	-	-	-	-	-	6,2	-	7,2	5,1	10,5	6,3	4,8	9,4	6,1	4,6	7,4	5,5	-
86	-	-	-	-	-	-	-	-	4,7	-	6,1	4,2	9,3	5,6	4,1	7,4	5,0	-
90	-	-	-	-	-	-	-	-	4,5	-	5,9	3,8	-	5,3	3,6	7,3	4,6	-
94	-	-	-	-	-	-	-	-	-	-	-	3,6	-	5,1	3,2	7,2	4,2	-
98	-	-	-	-	-	-	-	-	-	-	-	-	-	-	3,0	-	4,1	-
102	-	-	-	-	-	-	-	-	-	-	-	-	-	-	2,7	-	4,0	-

View thousands of Crane Specifications on FreeCraneSpecs.com

WIHI-SSL 30°/60°

AC 500-2

80 t | 100 t | 120 t | 140 t | 160 t | 180 t | 360° | ISO

42,5 m + 4 m | 30° (* 60°)

m	30 m 83°	30 m 73°	30 m 65°	36 m 83°	36 m 73°	36 m 65°	42 m 83°	42 m 73°	42 m 65°	48 m 83°	48 m 73°	48 m 65°	54 m 83°	54 m 73°	54 m 65°
	t	t	t	t	t	t	t	t	t	t	t	t	t	t	t
21	72,3 *	-	-	68,9 *	-	-	-	-	-	-	-	-	-	-	-
22	70,0 *	-	-	66,9 *	-	-	-	-	-	-	-	-	-	-	-
24	64,3 *	-	-	63,0 *	-	-	59,2 *	-	-	-	-	-	-	-	-
26	60,9	-	-	58,2 *	-	-	56,4 *	-	-	53,2 *	-	-	44,6 *	-	-
28	56,8	-	-	53,7 *	-	-	52,9 *	-	-	51,1 *	-	-	43,7 *	-	-
30	52,7	-	-	50,8	-	-	49,0 *	-	-	49,0 *	-	-	42,8 *	-	-
32	49,1	42,7	-	48,3	-	-	45,5 *	-	-	46,2 *	-	-	41,9 *	-	-
34	45,9	39,9	-	45,1	-	-	42,5	-	-	43,1 *	-	-	41,0 *	-	-
36	-	37,4	-	42,3	36,5	-	41,3	-	-	40,4 *	-	-	39,7 *	-	-
38	-	35,2	-	39,8	34,3	-	39,0	33,4	-	37,9 *	-	-	37,3 *	-	-
40	-	33,2	-	37,6	32,2	-	36,8	31,4	-	35,9	32,0	-	34,9 *	-	-
42	-	31,4	27,6	-	30,4	-	34,7	29,6	-	35,0	30,2	-	32,7 *		-
44	-	-	26,1	-	28,8	-	32,9	27,9	-	33,5	28,5	-	30,8 *	27,7	-
46	-	-	24,8	-	27,3	23,8	31,2	26,4	-	31,8	27,0	-	29,9	26,2	-
48	-	-	23,6	-	26,0	22,6	-	25,1	21,6	30,2	25,6	-	29,2	24,8	-
50	-	-	-	-	-	21,4	-	23,8	20,5	28,8	24,4	-	28,1	23,5	-
54	-	-	-	-	-	19,5	-	21,6	18,5	-	22,1	19,0	25,5	21,3	-
58	-	-	-	-	-	-	-	-	16,8	-	20,2	17,3	22,0	19,4	16,4
62	-	-	-	-	-	-	-	-	-	-	-	15,8	-	17,7	14,9
66	-	-	-	-	-	-	-	-	-	-	-	14,5	-	16,3	13,6
70	-	-	-	-	-	-	-	-	-	-	-	-	-	-	12,5

m	60 m			66 m			72 m			78 m			84 m			90 m		
	t	t	t	t	t	t	t	t	t	t	t	t	t	t	t	t	t	t
28	36,3 *	-	-	-	-	-	-	-	-	-	-	-	-	-	-	-	-	-
30	35,7 *	-	-	29,0 *	-	-	-	-	-	-	-	-	-	-	-	-	-	-
32	35,1 *	-	-	28,6 *	-	-	25,3 *	-	-	-	-	-	-	-	-	-	-	-
34	34,5 *	-	-	28,1 *	-	-	25,1 *	-	-	19,8 *	-	-	16,1 *	-	-	-	-	-
36	33,8 *	-	-	27,7 *	-	-	24,9 *	-	-	19,7 *	-	-	16,0 *	-	-	13,0 *	-	-
38	33,2 *	-	-	27,3 *	-	-	24,7 *	-	-	19,5 *	-	-	15,8 *	-	-	12,9 *	-	-
40	32,6 *	-	-	26,8 *	-	-	24,6 *	-	-	19,4 *	-	-	15,7 *	-	-	12,8 *	-	-
42	31,9 *	-	-	26,4 *	-	-	24,4 *	-	-	19,2 *	-	-	15,6 *	-	-	12,7 *	-	-
44	30,5 *	-	-	26,0 *	-	-	24,1 *	-	-	19,1 *	-	-	15,5 *	-	-	12,6 *	-	-
46	28,8 *	24,8	-	25,6 *	-	-	23,8 *	-	-	18,9 *	-	-	15,4 *	-	-	12,5 *	-	-
48	27,2 *	24,3	-	25,1 *	19,6	-	23,4 *	-	-	18,6 *	-	-	15,2 *	-	-	12,3 *	-	-
50	25,7 *	23,2	-	24,7 *	19,4	-	23,0 *	-	-	18,3 *	-	-	15,0 *	-	-	12,2 *	-	-
54	24,3	20,9	-	22,5 *	18,8	-	21,9 *	16,1	-	17,5 *	13,9	-	14,4 *	-	-	11,8 *	-	-
58	23,0	19,0	-	20,3	18,2	-	19,7 *	15,8	-	16,8 *	13,7	-	13,7 *	10,8	-	11,3 *	-	-
62	21,1	17,4	14,5	19,6	16,5	-	17,8 *	15,5	-	16,1 *	13,6	-	13,1 *	10,7	-	10,8 *	8,2	-
66	-	15,9	13,2	18,6	15,0	12,3	16,7	14,2	11,4	15,7 *	13,4	-	12,5 *	10,7	-	10,2 *	8,1	-
70	-	14,7	12,1	15,7	13,8	11,2	16,1	12,9	10,3	14,7 *	12,7	10,1	12,1 *	10,6	-	9,8 *	8,1	-
74	-	-	11,1	-	12,6	10,2	15,0	11,7	9,2	14,0	11,6	9,1	11,6 *	10,5	8,4	9,4 *	8,0	-
78	-	-	10,2	-	11,6	9,2	-	10,7	8,3	13,5	10,5	8,1	11,2 *	10,4	7,9	9,0 *	7,9	6,1
82	-	-	-	-	-	8,4	-	9,8	7,5	10,5	9,6	7,3	10,9 *	9,4	7,1	8,6 *	7,9	6,1
86	-	-	-	-	-	-	-	-	6,8	-	8,8	6,6	10,4	8,6	6,4	8,4 *	7,8	5,9
90	-	-	-	-	-	-	-	-	6,2	-	8,0	5,9	-	7,8	5,7	8,2 *	7,4	5,3
94	-	-	-	-	-	-	-	-	-	-	-	5,3	-	7,2	5,1	7,2 *	6,7	4,6
98	-	-	-	-	-	-	-	-	-	-	-	-	-	-	4,5	-	6,1	4,1
102	-	-	-	-	-	-	-	-	-	-	-	-	-	-	4,0	-	5,6	3,6
106	-	-	-	-	-	-	-	-	-	-	-	-	-	-	-	-	-	3,1

View thousands of Crane Specifications on FreeCraneSpecs.com

WIHI

AC 500-2

60 t | 80 t | 100 t | 120 t | 140 t | 160 t | 180 t | 360° | ISO

47,2 m + 4 m

m	24 m 83°	24 m 73°	24 m 65°	30 m 83°	30 m 73°	30 m 65°	36 m 83°	36 m 73°	36 m 65°	42 m 83°	42 m 73°	42 m 65°	48 m 83°	48 m 73°	48 m 65°	54 m 83°	54 m 73°	54 m 65°
	t	t	t	t	t	t	t	t	t	t	t	t	t	t	t	t	t	t
19	-	-	-	-	-	-	-	-	-	-	-	-	-	-	-	-	-	-
20	40,2	-	-	-	-	-	-	-	-	-	-	-	-	-	-	-	-	-
22	38,2	-	-	34,2	-	-	31,2	-	-	-	-	-	-	-	-	-	-	-
24	36,6	-	-	32,9	-	-	30,2	-	-	25,9	-	-	23,7	-	-	-	-	-
26	35,1	-	-	31,8	-	-	29,2	-	-	25,1	-	-	23,2	-	-	20,7	-	-
28	33,9	-	-	30,7	-	-	28,3	-	-	24,3	-	-	22,7	-	-	20,3	-	-
30	32,6	-	-	29,7	-	-	27,4	-	-	23,6	-	-	22,2	-	-	19,9	-	-
32	-	-	-	28,8	-	-	26,5	-	-	23,0	-	-	21,7	-	-	19,4	-	-
34	-	24,1	-	28,0	22,7	-	25,6	-	-	22,4	-	-	21,2	-	-	19,0	-	-
36	-	22,8	-	27,5	21,4	-	25,0	-	-	21,8	-	-	20,7	-	-	18,6	-	-
38	-	21,5	-	-	20,1	-	24,3	19,1	-	21,2	-	-	20,3	-	-	18,2	-	-
40	-	-	-	-	19,2	-	23,7	18,1	-	20,7	17,3	-	19,8	-	-	17,8	-	-
42	-	-	-	-	18,3	-	23,2	17,1	-	20,3	16,4	-	19,4	-	-	17,5	-	-
44	-	-	-	-	17,7	15,4	-	16,4	-	19,8	15,5	-	19,0	16,0	-	17,1	-	-
46	-	-	-	-	-	14,6	-	15,7	-	19,4	14,6	-	18,7	15,2	-	16,7	14,4	-
48	-	-	-	-	-	13,8	-	15,2	12,8	19,2	14,0	-	18,3	14,5	-	16,4	13,7	-
50	-	-	-	-	-	13,1	-	14,6	12,2	-	13,4	-	18,0	13,7	-	16,2	13,0	-
54	-	-	-	-	-	-	-	-	11,1	-	12,3	10,2	17,6	12,7	-	15,6	11,7	-
58	-	-	-	-	-	-	-	-	-	-	-	9,2	-	11,7	9,7	15,3	10,7	-
62	-	-	-	-	-	-	-	-	-	-	-	8,5	-	11,2	8,9	-	9,9	8,0
66	-	-	-	-	-	-	-	-	-	-	-	-	-	-	8,2	-	9,3	7,3
70	-	-	-	-	-	-	-	-	-	-	-	-	-	-	-	-	-	6,6
74	-	-	-	-	-	-	-	-	-	-	-	-	-	-	-	-	-	6,2

m	60 m			66 m			72 m			78 m			84 m			90 m		
	t	t	t	t	t	t	t	t	t	t	t	t	t	t	t	t	t	t
28	17,9	-	-	-	-	-	-	-	-	-	-	-	-	-	-	-	-	-
30	17,6	-	-	14,3	-	-	-	-	-	-	-	-	-	-	-	-	-	-
32	17,3	-	-	14,1	-	-	11,9	-	-	-	-	-	-	-	-	-	-	-
34	17,0	-	-	13,8	-	-	11,7	-	-	9,6	-	-	-	-	-	-	-	-
36	16,7	-	-	13,6	-	-	11,6	-	-	9,5	-	-	8,2	-	-	6,3	-	-
38	16,4	-	-	13,4	-	-	11,4	-	-	9,4	-	-	8,2	-	-	6,3	-	-
40	16,1	-	-	13,2	-	-	11,3	-	-	9,3	-	-	8,1	-	-	6,2	-	-
42	15,8	-	-	13,0	-	-	11,1	-	-	9,2	-	-	8,0	-	-	6,2	-	-
44	15,5	-	-	12,8	-	-	11,0	-	-	9,1	-	-	7,9	-	-	6,2	-	-
46	15,3	-	-	12,6	-	-	10,8	-	-	9,0	-	-	7,8	-	-	6,2	-	-
48	15,0	13,3	-	12,5	-	-	10,7	-	-	8,9	-	-	7,8	-	-	6,2	-	-
50	14,7	12,7	-	12,3	-	-	10,6	-	-	8,8	-	-	7,7	-	-	6,1	-	-
54	14,2	11,5	-	11,9	10,5	-	10,3	9,3	-	8,7	-	-	7,6	-	-	6,1	-	-
58	13,7	10,3	-	11,6	9,4	-	10,1	8,4	-	8,5	7,7	-	7,5	-	-	6,1	-	-
62	13,4	9,5	7,8	11,3	8,4	-	9,9	7,6	-	8,3	7,0	-	7,4	5,7	-	6,0	-	-
66	13,3	8,7	7,0	11,0	7,7	6,1	9,7	6,7	-	8,2	6,3	-	7,3	5,4	-	6,0	-	-
70	-	8,1	6,3	10,9	7,0	5,3	9,5	6,1	4,6	8,1	5,6	-	7,2	5,1	-	6,0	-	-
74	-	7,9	5,7	-	6,4	4,7	9,3	5,6	3,9	8,0	5,1	-	7,1	4,8	-	6,0	-	-
78	-	-	5,3	-	6,2	4,2	9,1	5,0	3,3	7,9	4,6	-	7,0	4,3	-	5,9	-	-
82	-	-	-	-	-	3,8	-	4,7	2,9	7,9	4,1	-	6,9	3,9	-	5,9	-	-
86	-	-	-	-	-	3,5	-	4,5	2,5	-	3,8	-	6,9	3,4	-	5,9	-	-
90	-	-	-	-	-	-	-	-	2,2	-	3,6	-	6,5	3,1	-	5,8	-	-
94	-	-	-	-	-	-	-	-	-	-	-	-	-	2,9	-	5,8	-	-
98	-	-	-	-	-	-	-	-	-	-	-	-	-	2,8	-	-	-	-

View thousands of Crane Specifications on FreeCraneSpecs.com

WIHI-SSL 30°/60°

AC 500-2

80 t | 100 t | 120 t | 140 t | 160 t | 180 t | 360° | ISO

47,2 m + 4 m | 30° (* 60°)

m	30 m 83°	30 m 73°	30 m 65°	36 m 83°	36 m 73°	36 m 65°	42 m 83°	42 m 73°	42 m 65°	48 m 83°	48 m 73°	48 m 65°	54 m 83°	54 m 73°	54 m 65°
	t	t	t	t	t	t	t	t	t	t	t	t	t	t	t
20	-	-	-	-	-	-	-	-	-	-	-	-	-	-	-
22	58,0*	-	-	55,1*	-	-	-	-	-	-	-	-	-	-	-
24	55,3	-	-	51,6*	-	-	50,0*	-	-	-	-	-	-	-	-
26	53,5	-	-	48,1*	-	-	47,0*	-	-	45,9*	-	-	-	-	-
28	51,7	-	-	45,7	-	-	44,0*	-	-	43,5*	-	-	39,6*	-	-
30	49,8	-	-	44,3	-	-	41,0*	-	-	41,1*	-	-	38,0*	-	-
32	47,4	-	-	42,9	-	-	38,9*	-	-	38,8*	-	-	36,4*	-	-
34	45,1	39,1	-	41,6	-	-	36,9	-	-	36,5*	-	-	34,9*	-	-
36	42,7	36,6	-	40,3	35,4	-	35,9	-	-	35,0*	-	-	33,4*	-	-
38	-	34,4	-	39,0	33,5	-	34,9	-	-	33,4*	-	-	31,9*	-	-
40	-	32,4	-	37,2	31,5	-	34,1	30,6	-	31,8*	-	-	30,5*	-	-
42	-	30,7	-	30,3	29,7	-	33,3	28,9	-	30,7	28,8	-	29,2*	-	-
44	-	29,1	25,2	-	28,1	-	32,3	27,2	-	30,1	27,8	-	27,9*	-	-
46	-	-	23,9	-	26,6	-	30,9	25,8	-	29,5	26,4	-	26,5*	24,1	-
48	-	-	22,7	-	25,3	21,7	24,7	24,4	-	28,9	25,0	-	25,8*	23,5	-
50	-	-	21,6	-	24,1	20,6	-	23,2	-	28,3	23,8	-	25,1*	22,9	-
54	-	-	-	-	-	18,6	-	21,0	17,7	20,9	21,6	18,2	24,1	20,7	-
58	-	-	-	-	-	-	-	-	16,0	-	19,7	16,5	23,1	18,8	15,6
62	-	-	-	-	-	-	-	-	14,6	-	18,1	15,1	-	17,2	14,2
66	-	-	-	-	-	-	-	-	-	-	-	13,8	-	15,8	12,9
70	-	-	-	-	-	-	-	-	-	-	-	-	-	-	11,8
74	-	-	-	-	-	-	-	-	-	-	-	-	-	-	10,8

m	60 m			66 m			72 m			78 m			84 m			90 m		
	t	t	t	t	t	t	t	t	t	t	t	t	t	t	t	t	t	t
30	31,4*	-	-	-	-	-	-	-	-	-	-	-	-	-	-	-	-	-
32	30,6*	-	-	26,8*	-	-	21,9*	-	-	-	-	-	-	-	-	-	-	-
34	29,8*	-	-	26,2*	-	-	21,6*	-	-	18,2*	-	-	-	-	-	-	-	-
36	29,0*	-	-	25,6*	-	-	21,4*	-	-	18,1*	-	-	14,4*	-	-	-	-	-
38	28,2*	-	-	25,0*	-	-	21,1*	-	-	18,0*	-	-	14,3*	-	-	11,5*	-	-
40	27,5*	-	-	24,4*	-	-	20,9*	-	-	17,9*	-	-	14,3*	-	-	11,4*	-	-
42	26,7*	-	-	23,8*	-	-	20,6*	-	-	17,8*	-	-	14,2*	-	-	11,3*	-	-
44	25,9*	-	-	23,2*	-	-	20,3*	-	-	17,7*	-	-	14,1*	-	-	11,2*	-	-
46	25,1*	-	-	22,7*	-	-	20,0*	-	-	17,6*	-	-	14,0*	-	-	11,2*	-	-
48	24,4*	20,4	-	22,1*	-	-	19,6*	-	-	17,4*	-	-	13,9*	-	-	11,1*	-	-
50	23,6*	20,0	-	21,6*	17,0	-	19,2*	-	-	17,2*	-	-	13,9*	-	-	11,0*	-	-
54	22,4*	19,3	-	20,5*	16,6	-	18,4*	14,1	-	16,7*	-	-	13,5*	-	-	10,8*	-	-
58	20,7*	18,5	-	19,5*	16,2	-	17,5*	13,8	-	16,1*	11,2	-	13,1*	-	-	10,5*	-	-
62	20,1	16,8	13,8	18,2*	15,8	-	16,7*	13,4	-	15,6*	11,0	-	12,7*	8,8	-	10,2*	6,7	-
66	14,8	15,4	12,5	16,6*	14,5	11,6	15,8*	13,1	-	14,9*	10,9	-	12,4*	8,7	-	9,8*	6,7	-
70	-	14,2	11,4	16,1	13,3	10,5	14,6*	12,4	9,6	14,2*	10,7	-	11,9*	8,7	-	9,5*	6,7	-
74	-	13,1	10,4	-	12,1	9,5	13,9	11,3	8,6	13,2*	10,5	8,3	11,5*	8,6	-	9,2*	6,7	-
78	-	-	9,5	-	11,2	8,6	9,5	10,3	7,7	12,1*	10,1	7,5	11,1*	8,5	6,3	8,8*	6,7	-
82	-	-	-	-	-	7,8	-	9,4	6,9	11,4	9,2	6,7	10,8*	8,4	6,2	8,5*	6,7	4,4
86	-	-	-	-	-	7,1	-	8,6	6,2	-	8,4	6,0	10,2	8,2	5,8	8,2*	6,7	4,4
90	-	-	-	-	-	-	-	-	5,6	-	7,6	5,3	6,5	7,4	5,1	8,0*	6,7	4,4
94	-	-	-	-	-	-	-	-	-	-	-	4,7	-	6,8	4,5	7,8*	6,3	4,1
98	-	-	-	-	-	-	-	-	-	-	-	4,2	-	6,2	4,0	-	5,7	3,5
102	-	-	-	-	-	-	-	-	-	-	-	-	-	-	3,5	-	5,2	3,1
106	-	-	-	-	-	-	-	-	-	-	-	-	-	-	-	-	-	2,6
110	-	-	-	-	-	-	-	-	-	-	-	-	-	-	-	-	-	2,2

View thousands of Crane Specifications on FreeCraneSpecs.com

WIHI

AC 500-2

60 t | 80 t | 100 t | 120 t | 140 t | 160 t | 180 t | 360° | ISO

51,8 m + 4 m

	24 m			30 m			36 m			42 m			48 m			54 m		
	83°	73°	65°	83°	73°	65°	83°	73°	65°	83°	73°	65°	83°	73°	65°	83°	73°	65°
m	t	t	t	t	t	t	t	t	t	t	t	t	t	t	t	t	t	t
20	32,2	-	-	-	-	-	-	-	-	-	-	-	-	-	-	-	-	-
22	30,7	-	-	27,2	-	-	24,3	-	-	-	-	-	-	-	-	-	-	-
24	29,5	-	-	26,1	-	-	23,6	-	-	20,4	-	-	-	-	-	-	-	-
26	28,3	-	-	25,3	-	-	22,9	-	-	19,9	-	-	18,6	-	-	-	-	-
28	27,4	-	-	24,6	-	-	22,2	-	-	19,3	-	-	18,1	-	-	15,9	-	-
30	26,7	-	-	23,8	-	-	21,6	-	-	18,8	-	-	17,7	-	-	15,6	-	-
32	-	-	-	23,3	-	-	21,0	-	-	18,3	-	-	17,2	-	-	15,2	-	-
34	-	-	-	22,8	-	-	20,4	-	-	17,8	-	-	16,8	-	-	14,9	-	-
36	-	18,7	-	22,4	17,8	-	19,9	-	-	17,4	-	-	16,4	-	-	14,6	-	-
38	-	17,6	-	-	16,9	-	19,3	-	-	16,9	-	-	16,0	-	-	14,2	-	-
40	-	16,9	-	-	16,0	-	18,9	14,8	-	16,5	-	-	15,6	-	-	13,9	-	-
42	-	-	-	-	15,1	-	18,4	14,1	-	16,2	13,2	-	15,3	-	-	13,7	-	-
44	-	-	-	-	14,4	-	-	13,4	-	15,8	12,5	-	15,0	-	-	13,4	-	-
46	-	-	-	-	13,8	-	-	12,7	-	15,5	11,8	-	14,7	12,2	-	13,1	-	-
48	-	-	-	-	-	11,1	-	12,1	-	15,3	11,2	-	14,4	11,6	-	12,8	10,7	-
50	-	-	-	-	-	10,5	-	11,6	9,5	-	10,6	-	14,1	11,0	-	12,6	10,2	-
54	-	-	-	-	-	-	-	-	8,5	-	9,6	7,7	13,9	10,0	-	12,2	9,1	-
58	-	-	-	-	-	-	-	-	7,7	-	9,0	6,8	-	9,2	7,3	11,8	8,2	-
62	-	-	-	-	-	-	-	-	-	-	-	6,1	-	8,6	6,5	-	7,5	5,7
66	-	-	-	-	-	-	-	-	-	-	-	-	-	-	5,9	-	6,9	5,0
70	-	-	-	-	-	-	-	-	-	-	-	-	-	-	5,5	-	6,6	4,5
74	-	-	-	-	-	-	-	-	-	-	-	-	-	-	-	-	-	4,0

	60 m			66 m			72 m			78 m			84 m			90 m		
m	t	t	t	t	t	t	t	t	t	t	t	t	t	t	t	t	t	t
30	13,6	-	-	10,8	-	-	-	-	-	-	-	-	-	-	-	-	-	-
32	13,3	-	-	10,6	-	-	8,6	-	-	-	-	-	-	-	-	-	-	-
34	13,1	-	-	10,5	-	-	8,5	-	-	6,7	-	-	-	-	-	-	-	-
36	12,9	-	-	10,3	-	-	8,3	-	-	6,6	-	-	5,1	-	-	-	-	-
38	12,6	-	-	10,1	-	-	8,2	-	-	6,5	-	-	5,0	-	-	3,6	-	-
40	12,4	-	-	10,0	-	-	8,1	-	-	6,4	-	-	5,0	-	-	3,6	-	-
42	12,2	-	-	9,8	-	-	7,9	-	-	6,3	-	-	4,9	-	-	3,5	-	-
44	11,9	-	-	9,6	-	-	7,8	-	-	6,2	-	-	4,8	-	-	3,5	-	-
46	11,7	-	-	9,5	-	-	7,7	-	-	6,1	-	-	4,8	-	-	3,5	-	-
48	11,5	-	-	9,3	-	-	7,5	-	-	6,0	-	-	4,7	-	-	3,5	-	-
50	11,3	9,5	-	9,2	-	-	7,4	-	-	6,0	-	-	4,7	-	-	3,5	-	-
54	10,9	8,7	-	8,8	7,3	-	7,1	-	-	5,8	-	-	4,5	-	-	3,4	-	-
58	10,6	7,8	-	8,7	6,6	-	6,9	5,5	-	5,6	-	-	4,4	-	-	3,4	-	-
62	10,3	7,1	-	8,5	6,0	-	6,7	4,9	-	5,5	-	-	4,3	-	-	3,3	-	-
66	10,2	6,5	4,8	8,3	5,4	-	6,6	4,4	-	5,4	-	-	4,2	-	-	3,3	-	-
70	-	5,9	4,2	8,3	4,9	-	6,4	3,9	-	5,3	-	-	4,2	-	-	3,3	-	-
74	-	5,6	3,7	-	4,4	-	6,3	3,5	-	5,3	-	-	4,1	-	-	3,2	-	-
78	-	-	3,2	-	4,0	-	6,2	3,1	-	5,2	-	-	4,0	-	-	3,2	-	-
82	-	-	3,0	-	3,8	-	-	2,7	-	5,1	-	-	4,0	-	-	3,1	-	-
86	-	-	-	-	-	-	-	2,5	-	-	-	-	3,9	-	-	3,1	-	-
90	-	-	-	-	-	-	-	-	-	-	-	-	3,9	-	-	3,0	-	-
94	-	-	-	-	-	-	-	-	-	-	-	-	-	-	-	3,0	-	-

View thousands of Crane Specifications on FreeCraneSpecs.com

WIHI-SSL 30°/60°

AC 500-2

80 t | 100 t | 120 t | 140 t | 160 t | 180 t | 360° | ISO

51,8 m + 4 m 30° (* 60°)

m	30 m 83°	30 m 73°	30 m 65°	36 m 83°	36 m 73°	36 m 65°	42 m 83°	42 m 73°	42 m 65°	48 m 83°	48 m 73°	48 m 65°	54 m 83°	54 m 73°	54 m 65°
	t	t	t	t	t	t	t	t	t	t	t	t	t	t	t
20	-	-	-	-	-	-	-	-	-	-	-	-	-	-	-
22	48,3	-	-	-	-	-	-	-	-	-	-	-	-	-	-
24	46,5	-	-	42,1 *	-	-	-	-	-	-	-	-	-	-	-
26	45,0	-	-	39,2 *	-	-	38,0 *	-	-	-	-	-	-	-	-
28	43,6	-	-	37,9	-	-	35,5 *	-	-	35,1 *	-	-	32,0 *	-	-
30	42,2	-	-	36,8	-	-	33,1 *	-	-	33,2 *	-	-	30,6 *	-	-
32	41,2	-	-	35,7	-	-	31,4 *	-	-	31,2 *	-	-	29,2 *	-	-
34	40,3	-	-	34,7	-	-	30,5	-	-	29,2 *	-	-	27,9 *	-	-
36	39,3	33,2	-	34,0	-	-	29,7	-	-	28,0 *	-	-	26,5 *	-	-
38	-	31,3	-	33,3	30,0	-	28,8	-	-	26,7 *	-	-	25,2 *	-	-
40	-	29,7	-	32,7	28,6	-	28,3	-	-	25,8	-	-	24,2 *	-	-
42	-	28,2	-	32,1	27,1	-	27,8	25,2	-	25,2	-	-	23,1 *	-	-
44	-	27,0	-	-	25,9	-	27,3	24,3	-	24,8	22,6	-	22,1 *	-	-
46	-	25,8	21,8	-	24,7	-	26,8	23,4	-	24,4	22,1	-	21,2	19,3	-
48	-	-	20,7	-	23,8	-	26,4	22,6	-	24,0	21,6	-	20,8	18,9	-
50	-	-	19,7	-	22,9	18,8	-	21,8	-	23,6	21,0	-	20,5	18,5	-
54	-	-	-	-	-	17,1	-	20,2	16,5	23,0	19,9	-	19,9	17,6	-
58	-	-	-	-	-	15,9	-	18,4	15,0	-	18,7	15,6	19,4	16,9	-
62	-	-	-	-	-	-	-	-	13,8	-	17,4	14,2	-	16,2	13,6
66	-	-	-	-	-	-	-	-	-	-	-	13,2	-	15,4	12,4
70	-	-	-	-	-	-	-	-	-	-	-	12,2	-	14,2	11,3
74	-	-	-	-	-	-	-	-	-	-	-	-	-	-	10,3

m	60 m			66 m			72 m			78 m			84 m			90 m		
	t	t	t	t	t	t	t	t	t	t	t	t	t	t	t	t	t	t
30	27,5 *	-	-	-	-	-	-	-	-	-	-	-	-	-	-	-	-	-
32	26,7 *	-	-	23,0 *	-	-	-	-	-	-	-	-	-	-	-	-	-	-
34	25,8 *	-	-	22,4 *	-	-	19,3 *	-	-	-	-	-	-	-	-	-	-	-
36	24,9 *	-	-	21,7 *	-	-	18,9 *	-	-	15,9 *	-	-	-	-	-	-	-	-
38	24,1 *	-	-	21,0 *	-	-	18,5 *	-	-	15,7 *	-	-	12,9 *	-	-	-	-	-
40	23,2 *	-	-	20,3 *	-	-	18,1 *	-	-	15,5 *	-	-	12,8 *	-	-	10,2 *	-	-
42	22,3 *	-	-	19,6 *	-	-	17,6 *	-	-	15,3 *	-	-	12,6 *	-	-	10,1 *	-	-
44	21,4 *	-	-	19,0 *	-	-	17,2 *	-	-	15,0 *	-	-	12,5 *	-	-	10,0 *	-	-
46	20,5 *	-	-	18,3 *	-	-	16,8 *	-	-	14,8 *	-	-	12,4 *	-	-	9,9 *	-	-
48	19,6 *	-	-	17,6 *	-	-	16,2 *	-	-	14,5 *	-	-	12,3 *	-	-	9,8 *	-	-
50	18,8 *	16,3	-	17,0 *	-	-	15,7 *	-	-	14,3 *	-	-	12,2 *	-	-	9,7 *	-	-
54	17,6 *	15,6	-	15,7 *	13,3	-	14,6 *	-	-	13,4 *	-	-	11,8 *	-	-	9,4 *	-	-
58	16,7	14,9	-	14,8 *	12,7	-	13,5 *	10,9	-	12,6 *	8,8	-	11,4 *	-	-	9,2 *	-	-
62	16,3	14,4	-	13,9 *	12,2	-	12,6 *	10,4	-	11,8 *	8,6	-	10,9 *	6,8	-	8,8 *	-	-
66	16,0	14,0	12,0	13,4	11,7	-	11,9 *	9,9	-	11,1 *	8,4	-	10,4 *	6,7	-	8,5 *	4,7	-
70	-	13,5	10,9	13,2	11,4	10,0	11,1 *	9,5	-	10,4 *	8,1	-	9,8 *	6,6	-	8,2 *	4,7	-
74	-	12,7	9,9	-	11,0	9,0	10,8	9,2	7,9	9,8 *	7,9	-	9,3 *	6,5	-	7,9 *	4,7	-
78	-	-	9,1	-	10,7	8,2	10,7	8,9	7,2	9,3 *	7,6	5,9	8,7 *	6,4	4,4	7,6 *	4,7	-
82	-	-	8,3	-	10,0	7,4	-	8,7	6,4	9,1 *	7,4	5,7	8,2 *	6,2	4,4	7,3 *	4,7	2,7
86	-	-	-	-	-	6,7	-	8,3	5,7	-	7,1	5,5	8,0 *	6,1	4,3	7,0 *	4,7	2,7
90	-	-	-	-	-	-	-	-	5,1	-	7,0	4,9	7,8 *	6,0	4,2	6,8 *	4,7	2,7
94	-	-	-	-	-	-	-	-	4,6	-	6,7	4,3	-	5,9	4,1	6,7 *	4,7	2,7
98	-	-	-	-	-	-	-	-	-	-	-	3,8	-	5,9	3,6	-	4,7	2,7
102	-	-	-	-	-	-	-	-	-	-	-	-	-	-	3,1	-	4,7	2,7
106	-	-	-	-	-	-	-	-	-	-	-	-	-	-	2,7	-	4,4	2,2

View thousands of Crane Specifications on FreeCraneSpecs.com

TECHNICAL DESCRIPTION

Basic equipment

Carrier

Engine 480-3a	MTU; Output 480 kW (653 HP), torque 2800 Nm, certifications in accordance with EURO MOT 3a, TIER 3, CARB; Exhaust system cpl. stainless steel, incl. spark arrester.
Fuel tank 590	590 l; Fuel: Diesel.
Transmission TC	ZF TC-Tronic; Automated gearbox with integrated torque converter and hydraulic retarder, 12 forward speeds and 2 reverse; Selectable longitudinal lock included in transfer case.
Axles 16 x 8 x 14	16 x 8 x 14; 8 axles, axles 1, 2, 4, 5 driven and equipped with selectable transverse lock, axles 1-4 and 6-8 steered, axle 5 liftable.
Suspension	Hydropneumatic suspension with axle load compensation; Hydraulically lockable; Manual or automatic levelling alternatively.
Steering	Dual circuit hydro semiblock steering with emergency steering pump.
Brakes	Pneumatic dual circuit service brake, acting on all wheels; Disc brakes; Hydraulic retarder integrated into transmission as sustained-action brake; Additional exhaust brake and constant choke valve; Spring-loaded parking brake.
Wheels 38595 170F	385/95R25 (14.00R25); Steel rims 9,5-25/1,7 ET70; 170F.
Cab Carrier 2880	Type 2.88 m; Adjustable driver seat with seat heating, armrests and pneumatic suspension; Steering wheel height and tilt adjustable; Co-driver's seat; Power door windows; Tinted glass; Radio-preparation.
Heating engine-dependant 12	Engine-dependant warm water heating with 12 kW heating power.
Aircondition carrier 7	Aircondition for carrier cab with 7 kW cooling power.
Drive lights	With low beam, upper beam.
Cruise control	Automatic speed control including automatic brake control.
Rear view camera	Optical display in carrier cab.
Additional xenon tail light	Additional, switchable xenon backdrive floodlight.
Central lubrication carrier 8	Central auto lube for all lubrication points at carrier.
Electronic immobiliser system	Prevents uncontrolled carrier mobilisation; Incl. 2 electronic keys and 4 ignition keys.
Miscellaneous	Ascendencies; Loose stepladder; Pneumatic tire filling plug.

Crane

Telescopic boom HA56	14.7 m - 56 m; Single cylinder telescoping system, automatic telescoping; Attachments for all equipment and extensions; 8 sheaves integrated in boom head for max. capacity of 187.9 t.
Boom luffing	2 luffing cylinders with automatic lowering brake valve.
Rotary drive	1 slewing gear unit with spring-loaded multi-disc brake; Different operating modes selectable.
H1	Hoist with spring-loaded multi-disc brake; twist prevention for rope; Resolver (hoist rotation indicator).
Counterweight system 20-H3	20 t (base frame); Self rigging with semiautomatic rigging system, rigging storage on carrier front; Expandable to max. 180 t; Variant for optional H3 operation; Incl. tightening device.
Outriggers	X-4-Point design; 4 outriggers telescopic; Vertical and horizontal movement fully hydraulic; Manual or automatic levelling alternatively; 2 outrigger bases.
Outrigger pads	4 outrigger pads with transport position at outrigger beam.
Outrigger quick connection X	Hydraulic bolt extractors and hydraulic and electric quick couplings for fast (dis-) assembly.
Outrigger load indicator	Displayed in LMI crane cab.
Engine 205-3a	MTU; Output 205 kW (279 HP), torque 1100 Nm, certifications in accordance with EURO MOT 3a, TIER 3, CARB; Exhaust system cpl. stainless steel, incl. spark arrester.
Fuel tank 300	300 l; Fuel: Diesel or alternatives (no RME / Biodiesel).
Drive	Hydraulic system with power control; Hydraulic oil cooler.
Control system	Enabling 4 simultaneous working movements; Electric pilot controls via 2 two-axis joysticks; Different control modes selectable for hydraulic circuits.
Operator aids	IC-1, with integrated load moment indicator acc. EN13000; Colour display; Displaying of current operating conditions, load charts, fault indicator; Signal lights indicating LMI-load; Crane data logger.
Working range limiter	Displaying and programmability of the work range limits by IC-1.
Hook height indication	Displaying and programmability of the hook height by IC-1.
Cab crane 1100	Type 1.10 m; Tilt infinitely variable 20°; Seat heating; Sliding window in door and rear; Fold-out front window; Extendable side pedestal, foldable front pedestal; Handrails; Tinted safety glass; Pull-down sun visor and light curtains; Radio-preparation.
Heating engine independant 5	Engine independant Diesel heating system with 5 kW heating power; With timer and remote start.
Aircondition crane 7	Aircondition in crane cab with 7 kW cooling power.
Xenon work floodlight 1	Out of crane cab adjustable xenon floodlight, at front support boom base section.
Central lubrication crane 2	Central auto lube for all lubrication points at crane.
Hoist monitoring 1	Visualisation H1 by a camera system with separate display in crane cab.
Miscellaneous	Safety balustrade and handrails for crane access.

View thousands of Crane Specifications on FreeCraneSpecs.com

Diverse

Emergency override HY2M	Hydraulic interface for emergency operation to recover loads in case of engine failure.
Illumination	4 adjustable for work prefield at crane cab, 6 for outriggers.
Rotary beacons 4	2 x disconnectable on carrier cab, 2 x disconnectable on crane tail.
Positioning light	Double beacon, disconnectable, to allow use with all extensions.
Anemometer	Disconnectable, to allow use with all extensions.
Jump starting device NATO 2	Jump starting device for carrier and crane according to NATO-standard, incl. jumper cable; Enabling jump start by using 2nd engine or separate energy source.
Toolkit	Toolkit for light repairs and service.
Contour safety marking	Continuous, yellow reflecting bands at carrier sides and tail.

Options (free configurable)

Carrier

2nd eddy-current brake	Kloft; Notice: there is already a retarder brake integrated in the gear box (Intarder).
Wheels 44580 Michelin XGC 170E	445/80R25 (17.50R25); Steel rims 14-25/1,7ET100; Michelin XGC 170E; Incl. carrier broadening to 3,12 m.

Crane

Quick connection HA 4	Hydraulic bolt extractors and hydraulic and electric quick couplings for fast telescopic boom (dis-) assembly by assist crane; Incl. transport storage for luffing cylinders.
Quick connection carrier crane	Disconnectable bearing with hydraulic central locking; Incl. active luffing cylinder steering; Machine height 4,20 m.
S1F	Heavy lift attachment stage 1; 2 additional sheaves = 10 sheaves integrated in boom head enable max. capacity of 230.3 t.
S2F	Heavy lift attachment stage 2; S1F + 1 additional sheave = 11 sheaves in boom head enable max. capacity of 250.9 t.
Central outriggers	Additional outrigger support, requested for enhanced capacities according to chart.
SSL	Sideways Superlift; Capacity increasing boom guy support.
H3	3. hoist; Bolt-mounted to counterweight baseframe; Twist prevention for rope; Enables 2-hook operation with all extensions; Not to be used for WI luffing; Only together with H2-WI; Resolver (hoist rotation indicator).
HR	Hydraulic winch for reeving assistance; Only together with H2-WI.
Counterweights AC-GG10 160	160 t = 16 AC-GG à 10 t (AC 350, AC 500-1, AC 500-2, AC 650, AC 700); grey.
Fall-from-height protection system boom base section	Rail system as fall-from-height protection at the main boom base section.
Fall-from-height protection system boom base section + SSL	Rail system as fall-from-height protection at the main boom base section and SSL.
Outrigger basis monitoring	Surveillance of each outrigger beam for visual comparison with the programmed outrigger basis; Displayed in LMI crane cab (Attention! There is no automatic linkage with the LMI-system!).

Extensions

WIHI90A	Maximum length 90 m (total length of components: 93 m); Luffing jib, complete building set; Increments 6 m; With integrated manual offset section 20°/40°; 5-sheave und 3-sheave head; Includes LF62A, HAV30A.
Fall-from-height protection WIHI90A	Rail system as fall-from-height protection for the lattice parts WIHI90A.
WIHI-2H	Additional parts for fully-fledged 2-hook operation with WIHI; Options WIHI90A and H3 required.
MSF1	1 m; 2-sheave fixed jib to mount on 3-sheave head; Enables to operate a 2. hook with max. 2 lines as „fast hook/ runner"; H2 or H3 requested.
Swing-away rooster sheave	1-sheave; Incl. transport storage at boom head HA56; Enables to operate a 2. hook with only 1 line as „fast hook/ runner" at main boom head HA56; H2 or H3 requested.

Diverse

Refinery package 2M	Engine emergency stop device, with air shut-off damper, for carrier and crane.
Hook block 320-11-24-D	320-11-24-D (3200 kg); Hook block with ramshorn hook; white with red signal stripes.
Hook block 250-9-24-D	250-9-24-D (2600 kg); Hook block with ramshorn hook; white with red signal stripes.
Hook block 200-7-24-D	200-7-24-D (2300 kg); Hook block with ramshorn hook; white with red signal stripes.
Hook block 160-5-24-D	160-5-24-D (2200 kg); Hook block with ramshorn hook; white with red signal stripes.
Hook block 100-3-24-D	100-3-24-D (1800 kg); Hook block with ramshorn hook; white with red signal stripes.
Hook block 40-1-24-D	40-1-24-D (750 kg); Hook block with ramshorn hook; white with red signal stripes.
Hook block 40-1-24-E	40-1-24-E (750 kg); Hook block with single hook; white with red signal stripes.
Hook block 12,5-0-24-E	12,5-0-24-E (500 kg); single hook with vertical swivel; red.

View thousands of Crane Specifications on FreeCraneSpecs.com

TECHNISCHE BESCHREIBUNG

AC 500-2

Basisausstattung

Fahrgestell

Motor 480-3a	MTU; Leistung 480 kW (653 PS), Drehmoment 2800 Nm, zertifiziert nach EURO MOT 3a, TIER 3, CARB; Abgasanlage inkl. Funkenfänger aus Edelstahl.
Kraftstoffbehälter 590	590 l; Für Diesel.
Getriebe TC	ZF TC-Tronic; Automatikgetriebe mit integriertem Drehmomentwandler und Retarder, 12 Vorwärts- und 2 Rückwärtsgänge; Zuschaltbare Längssperre im Verteilergetriebe.
Achsen 16 x 8 x 14	16 x 8 x 14; 8 Achsen, davon Achsen 1, 2, 4, 5 angetrieben mit zuschaltbarer Quersperre, Achsen 1-4 und 6-8 gelenkt, Achse 5 liftbar.
Federung	Hydropneumatische Federung mit Achslastausgleich; Hydraulische Blockierung; Wahlweise manuelle oder automatische Niveaueinstellung.
Lenkung	Zweikreis-Hydro-Halbblocklenkung mit Notlenkpumpe.
Bremsen	Pneumatische Zweikreis-Betriebsbremse, auf alle Räder wirkend; Scheibenbremsen; Hydraulischer Retarder als Dauerbremse in Getriebe integriert; Zusätzlich Auspuffklappenbremse und Konstantdrossel; Federspeicher-Feststellbremse.
Räder 38595 170F	385/95R25 (14.00R25); Stahlfelgen 9,5-25/1,7 ET70; 170F.
Kabine Fahrgestell 2880	Typ 2,88 m; Einstellbarer Fahrersitz mit Sitzheizung, Armlehnen, pneumatischer Federung; Lenkrad mit Höhen- und Neigungsverstellung; Beifahrersitz; Fensterheber elektrisch; Getönte Verglasung; Radiovorbereitung.
Heizung motorabhängig 12	Motorabhängige Warmwasserheizung mit 12 kW Heizleistung.
Klimaanlage Fahrgestell 7	Klimaanlage für Fahrkabine mit 7 kW Kühlleistung.
Fahrbeleuchtung	Inklusive Abblendlicht, Fernlicht.
Tempomat	Automatische Geschwindigkeitskontrolle inklusive Bremsomat-Funktion.
Rückfahrkamera	Anzeige in Fahrkabine.
Zusätzliches Xenon-Rücklicht	Zusätzlicher, frei zuschaltbarer Xenon-Heckscheinwerfer.
Zentralschmieranlage Fahrgestell 8	Automatische Zentralschmieranlage für alle Schmierstellen am Fahrgestell.
Elektronische Wegfahrsperre	Verhindert ungewollte Inbetriebsetzung des Fahrgestells; Inkl. 2 elektronische Schlüssel und 4 Zündschlüssel.
Sonstige	Aufstiege; Lose Stehleiter; Pneumatischer Reifenfüllanschluss.

Kran

Teleskopausleger HA56	14,7 m - 56 m; Einzylinder-Teleskopiersystem, automatisches Teleskopieren; Aufnahmen für alle optionalen Einrichtungen; 8 Seilrollen im integrierten Auslegerkopf für max. 187,9 t Tragfähigkeit.
Auslegerverstellung	2 Wippzylinder mit lastdrucküberkompensiertem Sicherheits-Senk-Brems-Ventil.
Drehantrieb	1 Drehwerk mit federbelasteter Lamellenbremse; Umschaltbar zwischen verschiedenen Betriebsmodi.
H1	Hubwerk mit federbelasteter Lamellenbremse; Drallfänger; Integrierter Drehmelder.
Gegengewichtssystem 20-H3	20 t (Grundrahmen); Selbstrüstbar durch halbautomatisches Rüstsystem mit Ablage vorne auf Fahrgestell; Auf max. 180 t erweiterbar; Variante für optionalen Betrieb mit H3; Inkl. Sicherungssatz.
Abstützung	X-4-Punkt-Anordnung; 4 teleskopierbare Stützen; Vertikale und horizontale Bewegung vollhydraulisch; Wahlweise manuelle oder automatische Niveaueinstellung; 2 Abstützbasen.
Stützteller	4 Stützteller mit Transportstellung am Stützträger.
Schnellverbindung Stützträger X	Hydraulische Bolzenziehvorrichtung inkl. hydraulischer und elektrischer Schnellkupplungen ermöglichen schnellen Ein-/Ausbau.
Stützkraftanzeige	Anzeige in LMB-Krankabine.
Motor 205-3a	MTU; Leistung 205 kW (279 PS), Drehmoment 1100 Nm, zertifiziert nach EURO MOT 3a, TIER 3, CARB; Abgasanlage inkl. Funkenfänger aus Edelstahl.
Kraftstoffbehälter 300	300 l; Für Diesel oder alternative Kraftstoffe (kein RME / Biodiesel).
Antrieb	Leistungsgeregelte Hydraulikanlage; Hydraulikölkühler.
Steuerung	Ermöglicht 4 gleichzeitige Arbeitsbewegungen; Elektrische Vorsteuerung über 2 Kreuzsteuerhebel; Verschiedene Steuerungsmodi für Hydraulikkreise anwählbar.
Sicherheitseinrichtung	IC-1, mit integriertem Lastmomentbegrenzungssystem gemäß EN13000; Farbdisplay; Anzeige Betriebszustand, Traglasttabellen, Fehlerindikator; Ampelsignal LMB-Auslastung; Krandatenrekorder.
Arbeitsbereichsbegrenzung	Anzeige und Programmierbarkeit der Arbeitsbereichsgrenzen über IC-1.
Hakenhöhenanzeige	Anzeige und Programmierbarkeit der Hakenhöhe über IC-1.
Kabine Kran 1100	Typ 1,10 m; Stufenlose Neigung 20°; Sitzheizung; Schiebefenster in Schiebetür und Heck; Frontscheibe aufstellbar; Ausfahrbares Seitenpodest, klappbares Frontpodest; Handläufe; Getönte Sicherheitsverglasung; Sonnenschutzrollo; Radiovorbereitung.
Heizung motorunabhängig 5	Motorunabhängige Diesel-Standheizung mit 5 kW Heizleistung; Programmierbare Zeitschaltuhr und Fernaktivierung.
Klimaanlage Kran 7	Klimaanlage in Krankabine mit 7 kW Kühlleistung.
Xenon-Arbeitsscheinwerfer 1	Aus Krankabine verstellbarer Xenon-Scheinwerfer an vorderer Lagerung des Grundkastens.
Zentralschmieranlage Kran 2	Automatische Zentralschmieranlage für alle Schmierstellen am Kran.
Hubwerksüberwachung 1	Erfassung H1 durch eine Kamera; Anzeige über separaten Bildschirm in Krankabine.
Sonstige	Sicherheitsgeländer und Handläufe für Begehung des Gerätes.

View thousands of Crane Specifications on FreeCraneSpecs.com

Diverse

Notbetätigung HY2M	Hydraulische Schnittstelle für Notbetätigung zum Bergen von Lasten bei Antriebsstillstand.
Arbeitsbeleuchtung	4 x Oberwagenkabine vorne und hinten, 6 x für Abstützung.
Rundumleuchten 4	2 x abnehmbar auf Fahrkabine, 2 x abnehmbar auf Kranheck.
Positionsleuchte	Doppelhindernisfeuer, abnehmbar, an allen Einrichtungen nutzbar.
Windmesser	Abnehmbar, an allen Einrichtungen nutzbar.
Fremdstarteinrichtung NATO 2	Fremdstarteinrichtung für Fahrgestell und Kran gemäß NATO-Standard, inkl. Überbrückungskabel; Ermöglicht Fremdstart per 2. Motor oder separater Energiequelle.
Werkzeugsatz	Werkzeugsatz für Kleinreparaturen und Wartung.
Kontur-Sicherheitsmarkierung	Durchgängige Reflektorleisten seitlich am Fahrgestell und am Heck.

Optionen (frei konfigurierbar)

Fahrgestell

2. Wirbelstrombremse	Kloft; Zu beachten: im Getriebe ist bereits eine Retarderbremse (Intarder) installiert.
Räder 44580 Michelin XGC 170E	445/80R25 (17.50R25); Stahlfelgen 14-25/1,7 ET100; Michelin XGC 170E; Inkl. Fahrzeugverbreiterung auf 3,12 m.

Kran

Schnellverbindung HA 4	Hydraulische Ziehvorrichtungen für Ausleger- und Wippzylinderbolzen sowie hydraulische und elektrische Schnellkupplungen ermöglichen schnellen Ein-/Ausbau des Teleskopauslegers per Hilfskran; Inkl. Ablage Wippzylinder.
Schnellverbindung Fahrgestell Kran	Auftrennbare Drehverbindung mit hydraulischem Zentralverschluss; Inkl. aktive Wippzylindersteuerung; Gerätehöhe 4,20 m.
S1F	Schwerlasteinrichtung Stufe 1; 2 Zusatzseilrollen = 10 Seilrollen integriert im Auslegerkopf; Für insgesamt max. 230,3 t Tragfähigkeit.
S2F	Schwerlasteinrichtung Stufe 2; S1F + 1 Zusatzseilrolle = 11 Seilrollen im Auslegerkopf; Für insgesamt max. 250,9 t Tragfähigkeit.
Zentralabstützung	Zusatzstützfüße für erhöhte Tragfähigkeiten gemäß Tabelle.
SSL	Seitlicher Superlift; Traglaststeigernde Auslegerabspannung.
H3	3. Hubwerk; An Grundrahmen Gegengewicht angebolzt; Drallfänger; Ermöglicht 2-Haken-Betrieb an allen Einrichtungen; Nicht zur Verstellung WI geeignet; Nur in Verbindung mit H2-WI; Drehmelder.
HR	Hydraulische Einscherhilfswinde zur Unterstützung Ein-/Ausscheren von Hubseilen; Nur in Verbindung mit H2-WI.
Gegengewichte AC-GG10 160	160 t = 16 AC-GG10 Gußgewichte à 10 t (AC 350, AC 500-1, AC 500-2, AC 650, AC 700), grau.
Absturzsicherungssystem Grundausleger	Geländersystem zur Absturzsicherung am Grundkasten des Teleskopauslegers.
Absturzsicherungssystem Grundausleger + SSL	Geländersystem zur Absturzsicherung am Grundkasten des Teleskopauslegers sowie am SSL.
Stützbasiserfassung	Einzelerfassung der Stützträger zum visuellen Abgleich mit der programmierten Stützbasis; Anzeige in LMB-Krankabine (Achtung! Es erfolgt keine automatische Koppelung mit dem LMB-System!).

Verlängerungen

WIHI90A	90 m Maximallänge (93 m Teile); Wippbarer Hilfsausleger, Komplettbausatz; Abstufung 6 m; Mit interner manueller Abwinkelstelle 20°/40°; 5-rolliger und 3-rolliger Kopf; Beinhaltet LF62A, HAV30A.
Absturzsicherung WIHI90A	Geländersystem zur Absturzsicherung an Gitterteilen WIHI90A.
WIHI-2H	Zusatzteile für vollwertigen 2-Haken-Betrieb an WIHI; Erfordert Optionen WIHI90A und H3.
MSF1	1 m; 2-rollige starre Spitze zur Montage an 3-rolligem Kopf; Ermöglicht Betrieb eines 2. Hakens mit maximal 2-facher Einscherung für „Schneller Haken/Runnerbetrieb"; H2 oder H3 erforderlich.
Seitlich klappbare Kopfrolle	1-rollig; Inkl. Transporthalterung am Auslegerkopf HA56; Ermöglicht Betrieb eines 2. Hakens mit 1-facher Einscherung für „Schneller Haken/Runnerbetrieb" am Auslegerkopf HA56; H2 oder H3 erforderlich.

Diverse

Raffineriepaket 2M	Motor-Schnellstoppeinrichtung mit Luftabsperrklappe für Fahrgestell und Kran.
Unterflasche 320-11-24-D	320-11-24-D (3200 kg); Unterflasche mit Doppelhaken; weiss mit roter Warnschraffur.
Unterflasche 250-9-24-D	250-9-24-D (2600 kg); Unterflasche mit Doppelhaken; weiss mit roter Warnschraffur.
Unterflasche 200-7-24-D	200-7-24-D (2300 kg); Unterflasche mit Doppelhaken; weiss mit roter Warnschraffur.
Unterflasche 160-5-24-D	160-5-24-D (2200 kg); Unterflasche mit Doppelhaken; weiss mit roter Warnschraffur.
Unterflasche 100-3-24-D	100-3-24-D (1800 kg); Unterflasche mit Doppelhaken; weiss mit roter Warnschraffur.
Unterflasche 40-1-24-D	40-1-24-D (750 kg); Unterflasche mit Doppelhaken; weiss mit roter Warnschraffur.
Unterflasche 40-1-24-E	40-1-24-E (750 kg); Unterflasche mit Einfachhaken; weiss mit roter Warnschraffur.
Lasthaken 12,5-0-24-E	12,5-0-24-E (500 kg); Einfachhaken mit Vertikalgelenk; rot.

View thousands of Crane Specifications on FreeCraneSpecs.com

DESCRIPTIF TECHNIQUE

Équipement de base

Châssis

Moteur 480-3a	MTU ; Puissance 480 kW (653 ch), couple 2800 Nm, homologation en conformité avec EURO MOT 3a, TIER 3, CARB. Circuit d'échappement incl. pare-étincelles en acier inox.
Réservoir de carburant 590	590 l ; Carburant : Diesel.
Transmission TC	ZF TC-Tronic ; Boîte de vitesse automatique avec convertisseur de couple intégré et ralentisseur hydraulique, 12 vitesses AV, 2 AR ; Blocage du différentiel longitudinal sélectionnable dans la boîte de transfert.
Essieux 16 x 8 x 14	16 x 8 x 14 ; 8 essieux dont essieux 1, 2, 4, 5 moteurs et équipés du blocage de différentiel transversal, essieux 1-4 et 6-8 directeurs, essieu 5 réhaussable.8 essieux dont essieux 1, 2, 4, 5 moteurs et équipés du blocage de différentiel transversal, essieux 1-4 et 6-8 directeurs, essieu 5 réhaussable.
Suspension	Suspension hydropneumatique avec compensation du poids de l'essieu ; Blocage hydraulique ; Mise à niveau manuelle ou automatique.
Direction	Direction à servocommande hydraulique à double circuit de type demi-bloc avec pompe de secours.
Freins	Frein de service pneumatique à double circuit, agissant sur toutes les roues ; Freins à disque ; Ralentisseur hydraulique intégré à la transmission comme frein continu ; Frein additionnel sur échappement et papillon des gaz constant en sus ; Frein de stationnement par cylindres à ressort.
Pneumatiques 38595 170F	385/95R25 (14.00R25) ; Jantes acier 9,5-25/1,7ET70 ; 170F.
Cabine de conduite 2880	Type 2,88 m ; Siège chauffant réglable, accoudoirs et suspension pneumatique ; Hauteur et inclinaison du volant réglables ; Siège passager ; Vitres électriques ; Vitres teintées ; Emplacement radio.
Chauffage en fonction du moteur 12	Chauffage à eau chaude en fonction du moteur, puissance de chauffage de 12 kW.
Climatisation sur châssis 7	Climatisation pour cabine de conduite, puissance de refroidissement 7 kW.
Feux de conduite	Avec position feux de croisement/plein phare.
Régulateur d'allure	Régulateur de régime avec contrôle automatique des freins.
Caméra à visée arrière	Affichage dans la cabine.
Feu arrière supplémentaire au xénon	Projecteur additionnel au xénon pour la marche arrière.
Dispositif de lubrification centralisée sur châssis 8	Lubrification centralisée automatique pour l'ensemble des points de lubrification sur le châssis.
Antivol électronique	Prévient tout mouvement non planifié du châssis ; Avec 2 clés électroniques et 4 clés de contact.
Divers	Elévateurs ; Marchepieds mobiles ; Valve de gonflage pneumatique.

Grue

Flèche télescopique HA56	14,7 m - 56 m ; Système de télescopage à vérin unique, télescopage automatique ; Fixations pour tous les équipements supplémentaires ; 8 poulies dans la tête de flèche intégrée pour une capacité de levage max. de 187,9 t.
Réglage de la flèche	2 vérins de relevage avec descente contrôlée par soupape de freinage.
Entraînement rotatif	Mécanisme d'orientation avec frein multidisque à ressort ; Différents modes de travail à sélectionner.
H1	Mécanisme de levage avec frein multidisque à ressort ; Dispositif anti-giratoire ; Indicateur de rotation intégré.
Système de contrepoids 20-H3	20 t (châssis de base) ; Auto-amarrage via le système d'amarrage semi-automatique avec rangement sur l'avant du châssis ; Extensible jusqu'à 180 t ; Variante pour fonctionnement H3 en option ; Avec dispositif de serrage.
Stabilisateurs	Agencement 4 points ; 4 appuis télescopiques ; Télescopages verticaux et horizontaux entièrement hydrauliques ; Mise à niveau manuelle ou automatique ; 2 bases de calage.
Semelles de calage	4 semelles de calage avec position de transport sur le vérin d'appui.
Connexion rapide des poutres X	Extracteurs d'axes hydrauliques et connexions hydrauliques et électriques rapides pour montage/démontage rapide.
Indicateur de charge de calage	Affichage dans la cabine du grutier LMB.
Moteur 205-3a	MTU ; Puissance 205 kW (279 ch), couple 1100 Nm, homologation en conformité avec EURO MOT 3a, TIER 3, CARB. Circuit d'échappement incl. pare-étincelles en acier inox.
Réservoir de carburant 300	300 l ; Carburant : Diesel ou carburants alternatifs (pas de RME/bio-diesel).
Entraînement	Système hydraulique à servocommande ; Refroidisseur d'huile hydraulique.
Commande	Permet 4 mouvements de travail simultané ; Servocommande électrique via deux leviers de commande en croix ; Différents modes de commande sélectionnables pour les circuits hydrauliques.
Dispositif de sécurité	IC-1, avec contrôleur d'état de charge intégré selon EN13000 ; Affichage couleur ; Affichage des conditions de travail, tableaux de charge, indicateur d'erreur ; Signal lumineux charge LMB ; Enregistreur des données de la machine.
Contrôleur de portée	Affichage et programmabilité des limites de la plage de travail sur dispositif IC-1.
Indication de la hauteur sous crochet	Affichage et programmabilité de la hauteur sous crochet sur dispositif IC-1.
Cabine du grutier 1100	Type 1,10 m ; Inclinaison en continu jusqu'à 20° ; Siège chauffant ; Vitre coulissante sur la porte coulissante et à l'arrière ; Pare-brise réglable ; Quai latéral extensible, quai avant repliable; Mains courantes ; Vitrage de sécurité teinté ; Visière rabattable ; Emplacement radio.
Chauffage, indépendant du moteur 5	Chauffage indépendant du moteur Diesel avec puissance de chauffage de 5 kW. Avec minuterie programmable et enclenchement à distance.
Climatisation de la grue 7	Climatisation pour cabine du grutier, puissance de refroidissement 7 kW.
Projecteurs au xénon 1	Projecteurs au xénon réglables à partir de la cabine du grutier, depuis le support avant de la base de la flèche.
Dispositif de lubrification centralisée de la grue 2	Lubrification centralisée automatique pour l'ensemble des points de lubrification sur la grue.

View thousands of Crane Specifications on FreeCraneSpecs.com

DESCRIPTIF TECHNIQUE

Commande des mécanismes de levage 1	Visualisation H1 par le biais d'un système vidéo avec affichage séparé dans la cabine du grutier.
Divers	Glissière de sécurité et mains courantes pour accès à la cabine du grutier.

Divers

Dispositif d'urgence HY2M	Interface hydraulique d'urgence pour récupérer les charges en cas de défaillance de la machine.
Eclairage	4 x réglables avant champ de travail de la cabine du grutier, 6 x pour le calage.
Gyrophares 4	2 x amovibles sur la cabine de conduite, 2 x amovibles sur l'arrière de la grue.
Feu de position	Feu à double obstacle, amovible, utilisable sur tous les dispositifs.
Anémomètre	Amovible, utilisable sur tous les dispositifs.
Dispositif de démarrage rapide NATO 2	Dispositif de démarrage rapide pour châssis et grue conformément à la norme NATO, avec câbles de démarrage inclus ; Permet un démarrage rapide par le biais d'un 2nd moteur ou d'une source d'énergie auxiliaire.
Jeu d'outils	Jeu d'outils pour les changements d'ampoule et la maintenance.
Signalisation du contour	Bandes jaunes réfléchissantes continues sur les côtés du châssis et à l'arrière.

Options (configuration libre)

Châssis

2nd frein à courant de Foucault	Kloft ; Note : la boîte de vitesses est déjà pourvue d'un ralentisseur (Intarder).
Pneumatiques 44580 Michelin XGC 170E	445/80R25 (17.50R25) ; Jantes acier 14-25/1,7ET100 ; Michelin XGC 170E ; Avec élargissement du châssis à 3,12 m.

Grue

Connexion rapide HA 4	Extracteurs d'axes hydrauliques et connexions hydrauliques et électriques rapides pour montage/démontage rapide de la flèche télescopique avec flèche auxiliaire. Support de transport incl. pour vérins de relevage.
Connexion rapide châssis-grue	Joint tournant déconnectable avec verrouillage centralisé hydraulique ; Avec direction active des vérins de relevage ; Hauteur d'appareil 4,20 m.
S1F	Equipement pour levage lourd niveau 1 ; 2 poulies additionnelles = 10 poulies intégrées dans la tête de flèche pour une capacité de levage totale maxi. de 230,3 t.
S2F	Equipement pour levage lourd niveau 2 ; S1F + 1 poulie additionnelle = 11 poulies intégrées dans la tête de flèche pour une capacité de levage totale maxi. de 250,9 t.
Calage central	Poutres de calage additionnelles pour capacités de levage supérieures selon tableau.
SSL	Superlift latéral ; Hauban de flèche variable pour augmenter la capacité de levage.
H3	3. mécanisme de levage ; Fixé sur le châssis de base du contrepoids ; Dispositif anti-giratoire ; Permet le fonctionnement à 2 crochets sur tous dispositifs ; A ne pas utiliser pour le relevage WI ; Seulement avec H2-WI ; Indicateur de rotation intégré.
HR	Treuil hydraulique pour aide au mouflage ; Seulement avec H2-WI.
Contrepoids AC-GG10 160	160 t = 16 AC-GG à 10 t (AC 350, AC 500-1, AC 500-2, AC 650, AC 700) ; Gris.
Système de protection de chute de hauteur depuis la base de la flèche	Système de rail en guise de protection de chute de hauteur depuis la base de la flèche principale.
Système de protection de chute de hauteur depuis la base de la flèche + SSL	Système de rail en guise de protection de chute de hauteur depuis la base de la flèche principale et SSL.
Contrôle de la base de calage	Surveillance de chaque poutre de calage pour une comparaison visuelle avec la base de calage programmée ; Affichage dans la cabine du grutier LMB (Attention ! Absence de connexion automatique avec le système LMB !).

Extensions

WIHI90A	90 m max. (longueur des composants : 93 m) ; Flèche relevable, jeu de montage complet ; Division 6 m ; Avec point de déviation manuel interne 20° / 40° ; Tête 5 poulies et 3 poulies ; Intègre LF62A, HAV30A.
Protection de chute de hauteur WIHI90A	Système de rail en guise de protection de chute de hauteur depuis les éléments en treillis WIHI90A.
WIHI-2H	Eléments additionnels pour un fonctionnement à 2 crochets intégral sans WIHI ; Options WIHI90A et H3 requises.
MSF1	1 m ; Fléchette fixe à 2 poulies à monter sur la tête 3 poulies ; Permet d'utiliser un 2nd crochet avec 2 brins max. comme «crochet rapide/potence» H2 ou H3 requis.
Poulie auxiliaire pliable latéralement	1 poulie ; Avec support de transport en tête de flèche HA56 ; Permet d'utiliser un 2nd crochet avec seulement 1 brin comme «crochet rapide/potence» en tête de flèche principale HA56 ; H2 ou H3 requis.

Divers

Kit raffinerie 2M	Dispositif de mise hors service rapide pour le moteur muni d'un clapet anti-retour, pour châssis et grue.
Crochet moufle 320-11-24-D	320-11-24-D (3200 kg) ; Crochet moufle avec crochet double ; blanc avec bandes de signalisation rouges.
Crochet moufle 250-9-24-D	250-9-24-D (2600 kg) ; Crochet moufle avec crochet double ; blanc avec bandes de signalisation rouges.
Crochet moufle 200-7-24-D	200-7-24-D (2300 kg) ; Crochet moufle avec crochet double ; blanc avec bandes de signalisation rouges.
Crochet moufle 160-5-24-D	160-5-24-D (2200 kg) ; Crochet moufle avec crochet double ; blanc avec bandes de signalisation rouges.
Crochet moufle 100-3-24-D	100-3-24-D (1800 kg) ; Crochet moufle avec crochet double ; blanc avec bandes de signalisation rouges.
Crochet moufle 40-1-24-D	40-1-24-D (750 kg) ; Crochet moufle avec crochet double ; blanc avec bandes de signalisation rouges.
Crochet moufle 40-1-24-E	40-1-24-E (750 kg) ; Crochet moufle avec crochet simple ; blanc avec bandes de signalisation rouges.
Crochet moufle 12,5-0-24-E	12,5-0-24-E (500 kg); Crochet simple avec pivot vertical ; rouge.

View thousands of Crane Specifications on FreeCraneSpecs.com

DESCRIZIONE TECNICA

Attrezzature base

Carro

Motore 480-3a	MTU; Potenza 480 kW (653 PS), coppia 2800 Nm, certificazioni conformi a EURO MOT 3a, TIER 3, CARB; Impianto di scarico in acciaio inossidabile, con parascintille.
Serbatoio carburante 590	590 l; Carburante diesel.
Trasmissione TC	ZF TC-Tronic; Cambio automatico con convertitore di coppia e retarder integrati, 12 marce avanti e 2 retromarce; Blocco differenziale longitudinale inseribile nel distributore di coppia.
Assi 16 x 8 x 14	16 x 8 x 14; 8 assi, di cui gli assi 1, 2, 4 e 5 traenti e dotati di blocco differenziale trasversale inseribile, gli assi 1-4 e 6-8 sterzanti, il 5° asse sollevabile.
Sospensioni	Sospensioni idropneumatiche con compensazione del carico assiale; Blocco idraulico; Disponibili nella versione con regolazione del livello automatica o manuale.
Sterzo	Servosterzo idraulico a doppio circuito con pompa di soccorso.
Freni	Doppio circuito frenante pneumatico, attivo su tutte le ruote; Freni a disco; Retarder idraulico integrato nella trasmissione come freno continuo; Freno motore aggiuntivo con farfalla non regolabile; Freno di stazionamento a molla.
Ruote 38595 170F	385/95R25 (14.00R25); Cerchioni in acciaio 9,5-25/1,7ET70; 170F.
Cabina carro 2880	Tipo 2,88 m; Sedile di guida regolabile, con riscaldamento, braccioli e sospensioni pneumatiche; Volante regolabile in altezza e inclinazione; Sedile del passeggero; Alzacristalli elettrici; Vetri oscurati; Predisposizione per radio.
Riscaldamento tramite motore 12	Sistema di riscaldamento acqua tramite motore, con potenzialità di riscaldamento 12 kW.
Climatizzazione carro 7	Impianto di climatizzazione per cabina carro con potenzialità di raffreddamento 7 kW.
Fari di guida	Dotazione comprendente anabbaglianti e abbaglianti.
Pilota automatico	Controllo automatico della velocità, con funzione bremsomat (controllo automatico dei freni).
Videocamera per retrovisione	Display nella cabina di guida.
Fari aggiuntivi posteriori allo xenon	Fari proiettori ausiliari posteriori, con accensione indipendente, allo xenon.
Impianto di lubrificazione centralizzata sul carro 8	Sistema di lubrificazione centralizzata automatico per tutti i punti di lubrificazione sul carro.
Immobilizzatore elettronico	Impedisce l'avviamento involontario del carro; Completo di 2 chiavi elettroniche e 4 chiavi di accensione.
Altro	Moduli di salita; Scala a libretto separata; Raccordo di gonfiaggio pneumatici.

Gru

Braccio telescopico HA56	14,7 m - 56 m; Sistema telescopico a un cilindro, sfilo telescopico automatico; Accessori per l'inserimento di tutte le attrezzature e le prolunghe; 8 pulegge sulla testa braccio per una portata max. di 187,9 t.
Sfilo del braccio	2 cilindri differenziali, dotati di valvola di comando del freno di discesa con controllo della pressione a carico.
Azionamento rotazione	1 organo di rotazione con freno lamellare a molla; Diverse modalità operative selezionabili.
H1	Argano con freno lamellare a molla; Sistema antitorsione; Con sincronizzatore integrato.
Sistema di contrappesi 20-H3	20 t (telaio di base); Sistema di allestimento semiautomatico, con vano anteriore sul carro; Estendibile fino a max. 180 t; Disponibile nella versione opzionale per funzionamento con H3; Con dispositivo di serraggio di sicurezza.
Stabilizzatori	Sistema a 4 stabilizzatori; 4 stabilizzatori sfilabili; Estensione orizzontale e verticale completamente idraulica; Disponibili nella versione con regolazione del livello automatica o manuale; 2 basi di appoggio.
Piatti stabilizzatori	4 piatti stabilizzatori con posizione di trasporto in corrispondenza dei cilindri di stabilizzatore.
Trave degli stabilizzatori con accoppiamento rapido X	Estrattori idraulici per viti e accoppiamenti rapidi idraulici ed elettrici, consentono un facile montaggio e smontaggio.
Indicatore di carico degli stabilizzatori	Indicazione inclusa nel limitatore di carico della cabina torretta.
Motore 205-3a	MTU; Potenza 205 kW (279 PS), coppia 1100 Nm, certificazioni conformi a EURO MOT 3a, TIER 3, CARB; Impianto di scarico in acciaio inossidabile, con parascintille.
Serbatoio carburante 300	300 l; Carburante: Carburante diesel o alternativi (no colza / biodiesel).
Azionamento	Impianto idraulico con controllo della potenza; Radiatore olio idraulico.
Comando	Consente 4 movimenti operativi in contemporanea; Pilotaggio elettrico mediante 2 leve di comando a joystick (due assi); Possibilità di scegliere tra diverse modalità di comando per circuiti idraulici.
Dispositivi di sicurezza	IC-1, con indicatore di carico integrato conforme a EN13000; Display a colori; Diagrammi di carico, visualizzazione delle condizioni operative correnti, indicatore di errore; Segnalazione in stile semaforo del carico massimo; Registratore dati gru.
Limitazione dell'area di lavoro	Funzioni di visualizzazione e programmazione dei limiti dell'area di lavoro con IC-1.
Indicazione altezza sotto gancio	Funzioni di visualizzazione e programmazione dell'altezza sotto gancio con IC-1.
Cabina torretta 1100	Tipo 1,10 m; Inclinazione a regolazione infinitesimale 20°; Sedili riscaldati; Alzacristalli nelle porte e sul retro; Parabrezza regolabile; Pedana laterale allungabile, pedana frontale ribaltabile; Corrimano; Vetri di sicurezza oscurati; Tendine parasole estraibili e tenda; Predisposizione per radio.
Riscaldamento, indipendente dal motore 5	Riscaldamento autonomo, indipendente dal motore diesel, con potenzialità di riscaldamento di 5 kW; Con timer e sistema di accensione remoto.
Climatizzazione gru 7	Impianto di climatizzazione per cabina torretta con potenzialità di raffreddamento 7 kW.
Proiettori di lavoro allo xenon 1	Fari allo xenon regolabili dalla cabina di guida, sul lato anteriore del braccio base.
Impianto di lubrificazione centralizzata gru 2	Sistema di lubrificazione centralizzata automatico per tutti i punti di lubrificazione sulla gru.
Sistema di monitoraggio dell'argano 1	Visualizzazione H1 mediante sistema a videocamera con display separato nella cabina torretta.
Altro	Parapetto di sicurezza e corrimano per l'accesso alla della gru.

View thousands of Crane Specifications on FreeCraneSpecs.com

Varie

Azionamento d'emergenza HY2M	Interfaccia idraulica di azionamento d'emergenza per il recupero di carichi in caso di guasto.
Illuminazione	4 regolabili per la zona di lavoro antistante la cabina torretta, 6 per gli stabilizzatori.
Girofari 4	2 estraibili sulla cabina carro, 2 estraibili sul retro della gru.
Luci di posizione	Doppia segnalazione luminosa, estraibile, utilizzabile con tutti i dispositivi.
Anemometro	Estraibile, utilizzabile con tutti i dispositivi.
Impianto di avvio esterno NATO 2	Impianto di avvio esterno carro/torretta conforme allo standard NATO, comprensivo di cavo di raccordo; Consente l'avvio esterno con un 2° motore o una sorgente di potenza separata.
Cassetta degli attrezzi	Kit attrezzi per piccole riparazioni e manutenzione.
Bande di sicurezza per segnalazione sagoma veicolo	Nastri catarifrangenti gialli continui ai lati e sul retro del carro.

Opzioni (liberamente configurabili)

Carro

Freno supplementare a correnti parassite	Kloft; Attenzione: il cambio comprende già un freno di rallentamento (intarder).
Ruote 44580 Michelin XGC 170E	445/80R25 (17.50R25); Cerchioni in acciaio 14-25/1,7ET100; Michelin XGC 170E; Incl. estensione in larghezza fino a 3,12 m.

Gru

Accoppiamento rapido HA 4	Estrattori idraulici per viti e accoppiamenti rapidi idraulici ed elettrici, consentono un facile montaggio e smontaggio del braccio telescopico mediante gru ausiliaria; Completo di vano di trasporto per cilindro differenziale.
Collegamento rapido carro-gru	Ralla scollegabile con attacco idraulico centrale; Con comando cilindro differenziale attivo; Altezza macchina 4,20 m.
S1F	Equipaggiamento pesante stadio 1; 2 pulegge supplementari = 10 pulegge integrate nella punta braccio, per una portata max. totale di 230,3 t.
S2F	Equipaggiamento pesante stadio 2; S1F + 1 puleggia supplementare = 11 pulegge nella punta braccio; Per una portata max. totale di 250,9 t.
Stabilizzatore centrale	Stabilizzatori supplementari per aumentare la portata secondo la tabella.
SSL	Sideways Superlift; Tirante braccio per aumentare la capacità di sollevamento.
H3	3° argano; Ancorato mediante bulloni al telaio di base dei contrappesi; Sistema antitorsione; Consente l'uso di 2 ganci su tutte le prolunghe; Non adatto all'uso con il modulo WI; Utilizzabile solo con H2-WI; Sincronizzatore integrato.
HR	Argani idraulici per il supporto e lo scorrimento delle funi di sollevamento; Utilizzabile solo con H2-WI.
Contrappesi AC-GG10 160	160 t = 16 AC-GG à 10 t (AC 350, AC 500-1, AC 500-2, AC 650, AC 700); Grigio.
Sistema anticaduta sezione braccio base	Sistema di corrimano di sicurezza per la protezione anticaduta nella sezione del braccio base.
Sistema anticaduta sezione braccio base + SSL	Sistema di corrimano di sicurezza per la protezione anticaduta nella sezione del braccio base e SSL.
Monitoraggio base di appoggio	Sistema di sorveglianza dei cilindri di stabilizzazione per confronto visivo con la base di appoggio programmata; Visualizzazione inclusa nel limitatore di carico della cabina torretta (Attenzione! tale visualizzazione non è collegata al limitatore di carico!).

Prolunghe

WIHI90A	90 m max. (lunghezza dei componenti: 93 m); Falcone a volata variabile, kit completo; Sfili 6 m; Con regolazione interna manuale dell'inclinazione 20° / 40°; Punta a 5 pulegge e punta a 3 pulegge; Con LF62A, HAV30A.
Sistema di protezione anticaduta WIHI90A	Sistema di corrimano di sicurezza per la protezione anticaduta nella sezione a traliccio WIHI90A.
WIHI-2H	Componenti supplementari per l'uso di 2 ganci con WIHI; Opzioni WIHI90A e H3 richieste.
MSF1	1 m; Braccio fisso a 2 pulegge per il montaggio nella punta a 3 pulegge; Consente l'uso di un secondo gancio con max. 2 funi, in configurazione „gancio rapido/runner"; H2 o H3 richieste.
Punta a una puleggia ripiegabile lateralmente	1 puleggia; Con vano di trasporto nella testa braccio HA56; Consente l'uso di un 2° gancio con 1 sola fune alla testa del braccio HA56, in configurazione „gancio rapido/runner"; H2 o H3 richieste.

Varie

Pacchetto raffineria 2M	Dispositivo di arresto immediato del motore, con valvola di intercettazione aria, per carro e gru.
Bozzello 320-11-24-D	320-11-24-D (3200 kg); Bozzello con gancio doppio; bianco con strisce segnaletiche rosse.
Bozzello 250-9-24-D	250-9-24-D (2600 kg); Bozzello con gancio doppio; bianco con strisce segnaletiche rosse.
Bozzello 200-7-24-D	200-7-24-D (2300 kg); Bozzello con gancio doppio; bianco con strisce segnaletiche rosse.
Bozzello 160-5-24-D	160-5-24-D (2200 kg); Bozzello con gancio doppio; bianco con strisce segnaletiche rosse.
Bozzello 100-3-24-D	100-3-24-D (1800 (kg); Bozzello con gancio doppio; bianco con strisce segnaletiche rosse.
Bozzello 40-1-24-D	40-1-24-D (750 kg); Bozzello con gancio doppio; bianco con strisce segnaletiche rosse.
Bozzello 40-1-24-E	40-1-24-E (750 kg); Bozzello con gancio singolo; bianco con strisce segnaletiche rosse.
Bozzello 12,5-0-24-E	12,5-0-24-E (500 kg); Gancio singolo con snodo verticale; rosso.

View thousands of Crane Specifications on FreeCraneSpecs.com

DESCRIPCIÓN TÉCNICA

Equipamiento básico

Chasis

Motor 480-3a	MTU; Potencia 480 kW (653 CV), par de fuerza 2800 Nm, certificado conforme a EURO MOT 3a, TIER 3, CARB; Sistema de escape (incl. parachispas) de acero inoxidable.
Depósito de combustible 590	590 l; Combustible: gasóleo.
Transmisión TC	ZF TC-Tronic; Caja de cambios automática con convertidor automático de par y retardador hidráulico integrados, 12 marchas adelante y 2 de retroceso; Bloqueo longitudinal conmutable incluido en caja de transferencia.
Ejes 16 x 8 x 14	16 x 8 x 14; 8 ejes, teniendo ejes 1, 2, 4 y 5 tracción con bloqueo transversal conmutable, ejes 1-4 y 6-8 con dirección, eje 5 elevable.
Suspensión	Suspensión hidroneumática con compensación de carga de ejes; Mecanismo hidráulico de bloqueo; Puede seleccionarse regulación de nivel manual o automática.
Dirección	Dirección semibloque hidráulica de dos circuitos, con bomba auxiliar de emergencia.
Frenos	Frenos de servicio neumáticos de dos circuitos, operantes sobre todas las ruedas; Frenos de disco; Retardador hidráulico integrado en transmisión como freno continuo; Freno de escape adicional y válvula de toma de aire constante; Freno de estacionamiento de muelles.
Neumáticos 38595 170F	385/95R25 (14.00R25); Llantas de acero 9,5-25/1,7ET70; 170F.
Cabina de chasis 2880	2,88 m tipo; Asientos del conductor calefactable, reposabrazos y suspensión neumática; Volante con regulación de altura e inclinación; Asiento de acompañante; Elevalunas eléctrico; Lunas tintados; Preinstalación para radio.
Calefacción dependiente del motor 12	Calefactor de agua caliente dependiente del motor con una potencia de calefacción de 12 kW.
Aire acondicionado chasis 7	Aire acondicionado para cabina del chasis con 7 kW de potencia de refrigeración.
Luces de conducción	Con luces de cruce y luces largas.
Control de crucero	Control automático de velocidad con control automático de frenado.
Cámara de marcha atrás	Visualización en cabina de vehículo.
Faro de xenón trasero adicional	Luces xenón de entorno accionable para marcha atrás, adicional.
Equipo lubricante centralizado asis 8	Lubricación centralizada y automática para todos los puntos de lubricación del chasis.
Sistema electrónico de inmovilización	Previene la movilización incontrolada del chasis; Incl. 2 llaves eléctricas y 4 llaves de encendido.
Diversos	Escalas; Escalera plegable separada; Enchufe neumático para inflar neumáticos.

Grúa

Flecha telescópica HA56	14,7 m - 56 m; Sistema telescópico monocilíndrico, telescopaje automático; Anclajes para todos los equipamientos opcionales; 8 poleas en cabezal de flecha integrado para capacidad de carga máx. 187,9 t.
Basculación de flecha	2 cilindros de elevación con válvula de frenado automático para descenso.
Tracción de giro	1 mecanismo giratorio con freno multidisco bajo presión de resorte; conmutable entre regímenes diferentes de funcionamiento.
H1	Cabrestante con freno multidisco por muelles; Protector antitorsión; Sincrotransmisor integrado (indicador de rotación del cabrestante).
Sistema de contrapesos 20-H3	20 t (bastidor base); Automontaje por sistema semiautomático, con almacenaje en parte delantera del chasis; Ampliable a máx. 180 t; Variante para operación H3 opcional; Incl. dispositivo de ajuste.
Estabilizadores	Diseño 4 puntos en X; 4 estabilizadores telescópicos; Movimiento vertical y horizontal por sistema completamente hidráulico; Puede seleccionarse regulación de nivel manual o automática; 2 bases estabilizadoras.
Apoyos de los estabilizadores	4 apoyos de los estabilizadores con posición de transporte en la viga estabilizadora.
Ensamble rápido de estabilizadores X	Extractores hidráulicos de tornillos y acoples rápidos hidráulicos y eléctricos para agilizar montaje y desmontaje.
Indicador de carga sobre estabilizadores	Mostrado en el indicador de momento de carga de la cabina de grúa.
Motor 205-3a	MTU; Potencia 205 kW (279 CV), par de fuerza 1100 Nm, certificado conforme a EURO MOT 3a, TIER 3, CARB; Sistema de escape (incl. parachispas) de acero inoxidable,
Depósito de combustible 300	300 l; Combustible: gasóleo o aternativos (no RME / biodiésel).
Tracción	Equipo hidráulico servorregulado; Refrigerador de aceite hidráulico.
Sistema de control	Permite 4 movimientos de trabajo simultáneos; Controles piloto eléctricos a través de joysticks de 2 ejes; Diferentes regímenes de control seleccionables para circuitos hidráulicos.
Dispositivos de seguridad	IC-1, con indicador integrado de momento de carga, EN13000; Pantalla a color; Visualización de estado operativo actual, tablas de carga, indicador de fallos; Luces que indican la carga del indicador de momento de carga; Grabador de datos de grúa.
Delimitación de área de trabajo	Visualización y programación de los límites del área de trabajo por IC-1.
Indicación de la altura del gancho	Visualización y programación de la altura de gancho por IC-1.
Cabina de grúa 1100	1,10 m tipo; Inclinación 20° en progresión continua; Calefacción de asiento; Lunas correderas en puerta y parte trasera; Estrado frontal abatible; Repisa lateral extensible, estrado frontal abatible; Pasamanos; Acristalamiento de seguridad tintado; Persianas-parasol; Preinstalación para radio.
Calefacción, independiente del motor 5	Sistema de calefacción a gasóleo, independiente del motor, con una potencia de calefacción de 5 kW. Con temporizador y encendido remoto.
Aire acondicionado grúa 7	Aire acondicionado para cabina de grúa con 7 kW de potencia de refrigeración.
Faro de trabajo Xenon 1	Faro Xenon regulable desde cabina de grúa, situado en el alojamiento delantero de la base de flecha.
Equipo lubricante centralizado para grúa 2	Lubricación centralizada y automática para todos los puntos de lubricación de la grúa.

View thousands of Crane Specifications on FreeCraneSpecs.com

Monitorización del cabrestante 1	Visualización H1 por un sistema de cámaras con monitor separado en la cabina de grúa.
Diversos	Barandilla de seguridad y pasamanos para acceso a la grúa.

Otros

Accionamiento de emergencia HY2M	Interfaz hidráulica para operación de emergencia para recuperación de cargas en caso de avería del motor.
Alumbrado	4 regulables en cabina de grúa para campo inmediato de trabajo, 6 para los estabilizadores.
Faros omnidireccionales 4	2 desconectables en cabina de grúa, 2 desconectables parte trasera de la grúa.
Luz de baliza	Doble luz de obstáculo, retirable, puede montarse en todos los equipamientos.
Anemómetro	Retirable, para ser usado con todos los equipamientos.
Equipo de arranque NATO 2	Equipo de arranque para chasis y grúa según estándar NATO, incl. cable de arranque; Permite un arranque de emergencia usando 2° motor o fuente de energía separada.
Juego de herramientas	Juego de herramientas para mantenimiento y reparación de luces.
Marcas de seguridad perimetrales	Bandas reflectantes continuas y amarillas a ambos lados del chasis y en la parte trasera.

Opciones (de libre configuración)

Chasis

2° freno por corrientes parásitas	Kloft; Nota: ya se encuentra integrado un freno retardador en la caja de cambios (Intarder).
Neumáticos 44580 Michelin XGC 170E	445/80R25 (17.50R25); Llantas de acero 14-25/1,7ET100; Michelin XGC 170E; Incl. ensanchamiento de vehículo a 3,12 m.

Grúa

Ensamble rápido HA 4	Extractores hidráulicos de tornillos y acoples rápidos hidráulicos y eléctricos para agilizar (des)montaje de la pluma telescópica por grúa auxiliar; Incl. almacenamiento de transporte para cilindros de elevación.
Ensamblado rápido chasis-grúa	Unión giratoria desmontable con cierre hidráulico centralizado; Incl. dirección activa del cilindro de elevación; Altura de máquina 4,20 m.
S1F	Dispositivo para cargas pesadas 1; 2 poleas adicionales = 10 poleas integradas en cabeza de pluma permiten una capacidad de carga máx. de 230,3 t.
S2F	Dispositivo para cargas pesadas 2; S1F +1 polea adicional = 11 poleas integradas en cabeza de pluma permiten una capacidad de carga máx. de 250,9 t.
Estabilización centralizada	Se requiere soporte estabilizador adicional según diagramas para capacidades mejoradas.
SSL	Superlift lateral; Arriostramiento de pluma para incrementar capacidad de carga.
H3	3er cabrestante; Atornillado al bastidor-base de contrapesos; Protector antitorsión; Permite operar con 2 ganchos en todas las extensiones; No utilizable para pluma auxiliar WI; Sólo en combinación con H2-WI; Sincrotransmisor integrado (indicador de rotación del cabrestante).
HR	Cabrestante auxiliar para ayudar a enhebrar cables; Sólo en combinación con H2-WI.
Contrapesos AC-GG10 160	160 t = 16 AC-GG à 10 t (AC 350, AC 500-1, AC 500-2, AC 650, AC 700); Gris.
Sistema de protección anticaídas en la base de la pluma	Sistema de barandillas como protección anticaídas en la base de la pluma principal.
Sistema de protección anticaídas en la base de la pluma + SSL	Sistema de barandillas como protección anticaídas en la base de la pluma principal y SSL.
Monitorización de la base de estabilización	Vigilancia de cada viga estabilizadora para comparación visual con la base de estabilización programada. Mostrado en el indicador de momento de carga de la cabina de grúa (¡Atención! ¡No existe una conexión directa con el sistema indicador de momento de carga!).

Extensiones

WIHI90A	Máx. 90 m (longitud de los componentes: 93 m); Plumín abatible, set de construcción completo; Incrementos de 6 m; Con punto interno de angulamiento manual 20°/40°; Cabeza de 3 poleas y 5 poleas; Incluye LF62A, HAV30A.
Protección anticaídas WIHI90A	Sistema de barandillas como protección anticaídas para las partes de celosía WIHI90A.
WIHI-2H	Partes adicionales para la operación completa con 2 ganchos con WIHI; Se requieren las opciones WIHI90A y H3.
MSF1	1 m; Plumín fijo de 2 poleas para montar en cabeza de 3 poleas; Permite operar un 2° gancho con máx. 2 ramales como «gancho rápido/runner»; Se requiere H2 o H3.
Polea de cabezal, con articulación lateral	1 polea; Incl. almacenamiento de transporte en el extremo de la pluma HA56; Permite operar un 2° gancho con sólo 1 ramal como «gancho rápido/runner» en la cabeza de la pluma principal HA56; Se requiere H2 o H3.

Otros

Equipo refinería 2M	Dispositivo de parada de emergencia del motor, con mariposa para corte de aire, para chasis y grúa.
Gancho 320-11-24-D	320-11-24-D (3200 kg); Bloque de gancho con gancho doble; blanco con franjas rojas de advertencia.
Gancho 250-9-24-D	250-9-24-D (2600 kg); Bloque de gancho con gancho doble; blanco con franjas rojas de advertencia.
Gancho 200-7-24-D	200-7-24-D (2300 kg); Bloque de gancho con gancho doble; blanco con franjas rojas de advertencia.
Gancho 160-5-24-D	160-5-24-D (2200 kg); Bloque de gancho con gancho doble; blanco con franjas rojas de advertencia.
Gancho 100-3-24-D	100-3-24-D (1800 kg); Bloque de gancho con gancho doble; blanco con franjas rojas de advertencia.
Gancho 40-1-24-D	40-1-24-D (750 kg); Bloque de gancho con gancho doble; blanco con franjas rojas de advertencia.
Gancho 40-1-24-E	40-1-24-E (750 kg); Bloque de gancho con gancho simple; blanco con franjas rojas de advertencia.
Gancho 12,5-0-24-E	12,5-0-24-E (500 kg); Gancho simple con articulación vertical; rojo.

View thousands of Crane Specifications on FreeCraneSpecs.com

DESCRIÇÃO TÉCNICA

Equipamento básico

Chassi

Motor 480-3a	MTU; Potência 480 kW (653 HP), torque 2800 Nm, certificações de acordo com EURO MOT 3a, TIER 3, CARB; Sistema de escapamento compl. em aço inoxidável, incl. inibidor de faíscas.
Tanque de combustível 590	590 l; Comb.: Diesel.
Transmissão TC	ZF TC-Tronic; Câmbio automático com conversor de torque integrado e retardador hidráulico, 12 marchas à frente e 2 à ré; Bloqueio longitudinal selecionável incluído na caixa de transferência.
Eixos 16 x 8 x 14	16 x 8 x 14; 8 eixos; eixos 1, 2, 4 e 5 tracionados e equipados com trava transversal selecionável, eixos 1-4 e 6-8 esterçáveis, eixo 5 levantável.
Suspensão	Suspensão hidropneumática com compensação de carga por eixo; Bloqueio hidráulico; Nivelamento alternativo manual ou automático.
Direção	Direção hidráulica de duplo circuito tipo semibloco com bomba de emergência.
Freios	Freio de serviço com duplo circuito pneumático atuando em todas as rodas; Freios a disco; Retardador hidráulico integrado na transmissão como freio de ação prolongada; Freio motor adicional por válvula borboleta na descarga; Freio de estacionamento por ação de mola.
Rodas 38595 170F	385/95R25 (14.00R25); Aros de aço 9,5-25/1,7ET70; 170F.
Cabine chassi 2880	Tipo 2,88 m; Assento do motorista ajustável com aquecimento, descanso para braços e suspensão pneumática; Altura e inclinação do volante ajustáveis; Assento do acompanhante; Janelas com vidros elétricos; Vidros fumê; Instalação para rádio.
Aquecimento pelo motor 12	Aquecedor de água com 12 kW de potência obtida do motor.
Ar condicionado cabine 7	Ar condicionado na cabine do veículo com 7 kW de potência de refrigeração.
Faróis dianteiros	Com facho alto e baixo.
Piloto automático	Controle automático da velocidade e do freio.
Câmera com vista da ré	Tela opcional na cabine do veículo.
Lâmpada traseira adicional de xenônio	Farol de ré adicional de xenônio com interruptor.
Lubrificação central do veículo 8	Lubrificação automática central para todos os pontos do veículo.
Sistema imobilizador eletrônico	Impede a movimentação sem controle do veículo; Incl. 2 chaves eletrônicas e 4 chaves de ignição.
Diversos	Acesso; Escada de abrir solta; Adaptador para calibragem dos pneus.

Grua

Lança telescópica HA56	14,7 m - 56 m; Sistema telescópico de cilindro único, extensão automática; Acessórios para todos os equipamentos e extensões; 8 roldanas integradas na cabeça da lança, capacidade máx. de 187,9 t.
Elevação da lança	2 pistões elevatórios com válvula automática de frenagem da descida.
Acionamento da rotação	1 engrenagem de giro com freio multidisco por ação de mola; Diferentes modos de operação selecionáveis.
H1	Guincho com freio multidisco por ação de mola; Prevenção de torção do cabo; Resolvedor (indicador de rotação do guincho).
Sistema de contrapesos 20-H3	20 t (chassi básico); Auto-elevável com sistema elevável semi-automático, posição recolhida na frente do veículo; Expansível até máx. 180 t; Variante para operação opcional H3; Incl. dispositivo de aperto.
Estabilizadores	Projeto em X com 4 pontos; 4 estabilizadores telescópicos; Movimento vertical e horizontal totalmente hidráulico; Nivelamento alternativo manual ou automático; 2 bases de sustentação.
Patolas	4 patolas com posição de transporte no corpo do estabilizador.
Conexão rápida dos estabilizadores em X	Extratores de parafusos hidráulicos e engates rápidos hidráulicos e elétricos para rápida montagem e desmontagem.
Indicador de carga nos estabilizadores	Mostrado em cabine da grua LMI.
Motor 205-3a	MTU; Potência 205 kW (279 HP), torque 1100 Nm, certificações de acordo com EURO MOT 3a, TIER 3, CARB; Sistema de escapamento compl. em aço inoxidável, incl. inibidor de faíscas.
Tanque de combustível 300	300 l; Comb: Diesel ou alternativos (menos RME / Biodiesel).
Tração	Sistema hidráulico com controle de potência; Radiador de óleo hidráulico.
Sistema de controle	Admitindo 4 movimentos de trabalho simultâneos; Controles elétricos da movimentação por 2 joysticks com botões direcionais; Diferentes modos de controle selecionáveis por circuitos hidráulicos.
Equipamentos de segurança	IC-1, com indicador integrado do momento de carga conf. EN13000; Monitor colorido; Apresentação das atuais condições de operação, tabelas de carga, indicador de defeitos; Lâmpadas indicadoras da carga no LMI; Gravador de dados da grua.
Limitador do raio de trabalho	Apresentação e condição de programar os limites da faixa de trabalho pelo IC-1.
Indicação de altura do gancho	Apresentação e condição de programar a altura do gancho pelo IC-1.
Cabine grua 1100	Tipo 1,10 m; Inclinação infinitamente variável até 20°; Aquecedor do assento; Janelas corrediças na porta e na traseira; Janela dianteira basculante; Plataforma lateral extensível, plataforma dianteira dobrável; Corrimãos; Vidro de segurança fumê; Quebra-sol e cortinas; Instalação para rádio.
Aquecimento independente do motor 5	Sistema de aquecimento do diesel independente do motor com 5 kW de potência térmica; Com timer e partida remota.
Ar condicionado grua 7	Ar condicionado para cabine da grua com 7 kW de potência de refrigeração.
Farol de trabalho de xenônio 1	Farol regulável de xenônio fora da cabine da grua, na seção de apoio dianteiro da base da lança.
Lubrificação central da grua 2	Lubrificação automática central para todos os pontos da grua.
Monitoração do guincho 1	Visualização H1 por um sistema de câmeras com monitor separado na cabine da grua.
Diversos	Balaustrada de segurança e corrimãos para acesso à grua.

View thousands of Crane Specifications on FreeCraneSpecs.com

DESCRIÇÃO TÉCNICA

Diversos

Controle de emergência HY2M	Interface hidráulica para operação de emergência na recuperação de cargas em caso de falha do motor.
Iluminação	4 luzes de trabalho ajustáveis na cabine da grua, 6 para os estabilizadores.
Faróis rotativos 4	2 desconectáveis na cabine do veículo, 2 desconectáveis na traseira da grua.
Luz de posicionamento	Farol duplo, desconectável, aceitando uso com todas as extensões.
Anemômetro	Desconectável, aceitando uso com todas as extensões.
Dispositivo de partida externa OTAN 2	Dispositivo de partida externa („chupeta“) para o veículo e a grua de acordo com a norma da OTAN, incluindo o cabo específico; Permite dar partida usando um segundo motor ou fonte de energia separada.
Jogo de ferramentas	Jogo de ferramentas para reparos leves e manutenção.
Marcação de segurança no entorno	Faixas refletoras amarelas contínuas nas laterais e traseira do veículo.

Opcionais (configuração livre)

Chassi

2° freio dinâmico	Kloft; Atenção: já existe um freio retardador integrado à caixa de câmbio (Intarder).
Rodas 44580 Michelin XGC 170E	445/80R25 (17.50R25); Aros de aço 14-25/1,7ET100; Michelin XGC 170E; Incl. alargador do veículo até 3,12 m.

Grua

Conexão rápida HA 4	Extratores de parafusos hidráulicos e engates rápidos hidráulicos e elétricos para rápida montagem e desmontagem da lança telescópica com grua auxiliar; Incl. nicho de transporte dos pistões elevatórios.
Conexão rápida veículo-grua	Mancal desconectável com bloqueio central hidráulico; Incl. manobra ativa do pistão elevatório; Altura da máquina 4,20 m.
S1F	Acessório para içamento pesado, 1 estágio; 2 roldanas adicionais = 10 roldanas integradas na cabeça da lança habilitam capacidade máxima de 230,3 t.
S2F	Acessório para içamento pesado, 2 estágio; S1F + 1 roldana adicional = 11 roldanas na cabeça da lança habilitam capacidade máxima de 250,9 t.
Estabilizadores centrais	Estabilizador para apoio adicional, necessário para maiores capacidades conforme tabela.
SSL	Sideways Superlift; Suporte dos estais para aumento da capacidade da lança.
H3	3. guincho; Aparafusados na base dos contrapesos; Prevenção de torção do cabo; Habilita operação de 2 ganchos com todas as extensões; Não deve ser usado para braço extensor WI; Somente junto com H2-WI; Resolvedor (indicador de rotação do guincho).
HR	Guincho hidráulico para auxílio na passagem dos cabos; Somente junto com H2-WI.
Contraapesos AC-GG10 160	160 t = 16 AC-GG até 10 t (AC 350, AC 500-1, AC 500-2, AC 650, AC 700); cinza.
Sistema de proteção contra queda de objetos na seção da base da lança	Sistema sobre trilhos como proteção contra queda de objetos na seção da base da lança principal.
Sistema de proteção contra queda de objetos na seção da base da lança + SSL	Sistema sobre trilhos como proteção contra queda de objetos na seção da base da lança principal + SSL.
Monitoração da base sobre estabilizadores	Vigilância de cada viga do estabilizador para comparação visual com a base de apoio programada; Mostradas no LMI da cabine da grua (Atenção: não há ligação automática com o sistema do LMI).

Extensões

WIHI90A	90 m max. (comprimento dos componentes: 93 m); Braço extensor articulado, conjunto completo para montagem; Lances de 6 m; Com seção integrada de desvio manual 20° / 40°; Moitão de 5 e 3 roldanas; Inclui LF62A, HAV30A.
Proteção contra queda de objetos WIHI90A	Sistema sobre trilhos como proteção contra queda de partes da treliça WIHI90A.
WIHI-2H	Peças adicionais para uma operação completa com 2 ganchos com WIHI; Necessários opcionais WIHI90A e H3.
MSF1	1 m; Braço extensor fixo com 2 roldanas para montar em moitão de 3; Permite operar um segundo gancho com no máximo 2 linhas como „gancho/carro-ponte rápido“; Necessário H2 ou H3.
Roldana superior articulada	1 roldana; Incl. armazenagem de transporte na cabeça da lança HA56; Permite operar um segundo gancho com somente 1 linha como „gancho/carro-ponte rápido“ na cabeça da lança principal HA56; Necessário H2 ou H3.

Diversos

Conjunto para refinarias 2M	Dispositivo de parada de emergência do motor com abafador, para o carro e a grua.
Moitão 320-11-24-D	320-11-24-D (3200 kg); Moitão com gancho chifre-de-carneiro; branco com faixas de sinalização vermelhas.
Moitão 250-9-24-D	250-9-24-D (2600 kg); Moitão com gancho chifre-de-carneiro; branco com faixas de sinalização vermelhas.
Moitão 200-7-24-D	200-7-24-D (2300 kg); Moitão com gancho chifre-de-carneiro; branco com faixas de sinalização vermelhas.
Moitão 160-5-24-D	160-5-24-D (2200 kg); Moitão com gancho chifre-de-carneiro; branco com faixas de sinalização vermelhas.
Moitão 100-3-24-D	100-3-24-D (1800 kg); Moitão com gancho chifre-de-carneiro; branco com faixas de sinalização vermelhas.
Moitão 40-1-24-D	40-1-24-D (750 kg); Moitão com gancho chifre-de-carneiro; branco com faixas de sinalização vermelhas.
Moitão 40-1-24-E	40-1-24-E (750 kg); Moitão com gancho simples; branco com faixas de sinalização vermelhas.
Moitão 12,5-0-24-E	12,5-0-24-E (500 kg); Gancho simples com tornel vertical; vermelho.

View thousands of Crane Specifications on FreeCraneSpecs.com

ТЕХНИЧЕСКОЕ ОПИСАНИЕ

Оборудование в базовой комплектации

Шасси

Двигатель 480-3а	MTU; Выходная мощность 480 кВт (653 л.с.), вращающий момент 2800 Нм, сертифицирован по EURO MOT 3a, TIER 3, CARB; Выпускная система изготовлена полностью из нержавеющей стали, вкл. искрогаситель.
Топливный бак 590 л	590 л; Топливо: Дизельное.
Коробка передач TC	ZF TC-Tronic; Автоматическая коробка передач со встроенными гидротрансформатором и гидравлическим тормозом-замедлителем, 12 передних и 2 задних скорости; Передаточная коробка со встроенной включаемой системой блокировки дифференциала (раздельная блокировка по сторонам).
Оси 16 x 8 x 14	16 x 8 x 14; 8 осей: оси 1, 2, 4, 5 ведущие с включаемой системой блокировки дифференциала (раздельная блокировка мостов), оси 1-4 и 6-8 рулящие, ось 5 подъемная.
Подвеска	Гидропневматическая подвеска с компенсаторами нагрузки на ось.
Рулевое управление	Двухконтурная полублочная система рулевого управления с гидроусилителем и насосом аварийного торможения.
Тормоза	Пневматическая двухконтурная система рабочих тормозов, действующая на все колеса; Дисковые тормоза; Гидравлический тормоз-замедлитель, встроенный в коробку передач используемый для длительного торможения; Дополнительный тормоз-замедлитель на выпускной системе двигателя и воздушная заслонка на выпуске; Подпружиненный стояночный тормоз.
Колеса 38595 170F	385/95R25 (14.00R25); Стальные обода 9,5-25/1,7 ET70; 170F.
Кабина шасси 2880	Тип 2,88 м; Сиденье водителя с регулировкой положения, подогревом, подлокотниками и пневматической подвеской; С регулировкой высоты и наклона рулевого колеса; Сиденье второго водителя; Стеклоподъемники дверей; Тонированное стекло; Радиоподготовка.
Обогрев от двигателя 12	Водяной обогреватель с мощностью нагрева 12 кВт, работающий от двигателя.
Кондиционер шасси 7	Кондиционер кабины шасси крана с мощностью охлаждения 7 кВт.
Фары шасси	с дальним и ближним светом.
Круиз-контроль	Автоматическое управление скоростью, включая автоматическое управление тормозами.
Камера заднего вида	Оптическое отображение в кабине шасси крана.
Дополнительная ксеноновая задняя фара	Дополнительная включаемая ксеноновая задняя фара для движения задним ходом.
Система централизованной смазки шасси 8	Система централизованной смазки всех точек смазки шасси крана.
Система электронного отключения двигателя	Предотвращает несанкционированное передвижение шасси крана; включает.
Разное	Подъемные трапы Приставной трап; Вентиль подкачки шин от пневмосистемы.

Кран

Телескопическая стрела HA56	14,7 м - 56 м; Одноцилиндровая система телескопирования, автоматический режим телескопирования, Оснастка для всего оборудования и удлинителей; 8 шкивов, встроенных в вершину стрелы, максимальной грузоподъемностью 187,9 т.
Изменение вылета стрелы	2 цилиндра изменения вылета стрелы с клапаном автоматического торможения при опускании.
Поворотный механизм	1 редуктор поворота с подпружиненным многодисковым тормозом.
H1	Механизм подъема с подпружиненным многодисковым тормозом.
Система противовесов 20-H3	20 т (несущая рама); Самособирающийся, с полуавтоматической системой самосборки, сборные элементы укладываются на переднюю часть шасси крана; С возможностью увеличения до 180 т; Вариант для использования H3; Включая натяжное устройство.
Опоры	Конструкция с опорой на 4 точки; 4 выдвижные опоры; Перемещение по вертикали и горизонтали полностью за счет гидравлического привода; 2 основания опоры.
Подушки опор	4 подушки опор, в транспортировочном положении закрепляемые на балке опоры.
Быстроразъемное соединение выдвижной опоры X	Гидравлическая система извлечения болтов и гидравлический и электрический приводы быстроразъемных соединений для быстрой сборки (разборки).
Индикатор нагрузки выносных опор	Отображение на индикаторе момента нагрузки в кабине.
Двигатель 205-3а	MTU; Выходная мощность 205 кВт (279 л.с.), вращающий момент 1100 Нм, сертифицирован по EURO MOT 3a, TIER 3, CARB; Выпускная система изготовлена полностью из нержавеющей стали, вкл. искрогаситель.
Топливный бак 300	300 л; Топливо: Дизельное или альтернативное (не RME/биодизельное).
Привод	Гидравлическая система с электрическим управлением; Радиатор охлаждения гидравлического масла Радиатор охлаждения гидравлического масла.
Система управления	Позволяет одновременно 4 рабочих движения; Электронное управление перемещением при помощи 2 двухосевых джойстиков; Возможность выбора различных режимов управления гидравлическими системами.
Дополнительные устройства	ИС-1, включающая встроенный индикатор момента нагрузки, согласно EN13000; цветной дисплей; световые сигнализаторы нагрузки LMI (ограничителя момента); регистратор данных рабочих параметров крана. индикатор неисправностей; световые сигнализаторы нагрузки LMI (ограничителя момента); регистратор данных рабочих параметров крана.
Ограничитель рабочего диапазона	Отображение и возможность программирования пределов рабочего диапазоны интегральной схемой ИС-1.
Индикация высоты крюка	Отображение и возможность программирования высоты крюка интегральной схемой ИС-1.
Кабина крана 1100	Тип 1,10 м С бесступенчатой регулировкой наклона в диапазоне 20°; обогрев сидений; сдвижное окно в двери и сзади; складывающееся наружу переднее окно; Выдвижные боковые и складные передние платформы оградительные поручни; небьющееся тонированное стекло; опускаемый противосолнечный козырек и светозащитные шторки; опускаемый противосолнечный козырек и светозащитные шторки; Радиоподготовка.
Отопление, не связанное с двигателем 5	Отопление от отдельного дизельного двигателя, с мощностью нагрева 5 кВт; С таймером и дистанционным запуском.
Кондиционер кабины крана 7	Кондиционер в кабине крана с мощностью охлаждения 7 кВт.
Ксеноновый рабочий прожектор 1	Ксеноновый рабочий прожектор, расположенный на корпусе у основания передней опоры, управляемый из кабины.
Система централизованной смазки крана 2	Система централизованной смазки всех точек смазки крана.
Система контроля подъема 1	Визуализация работы подъема H1 при помощи камеры и отображение на отдельном дисплее в кабине крана.
Разное	Защитное ограждение и поручни для доступа к частям крана.

View thousands of Crane Specifications on FreeCraneSpecs.com

Разное

Система защитной аварийной блокировки HY2M	Интерфейс гидравлической системы для аварийного перемещения груза в случае отказа двигателя.
Освещение	4 рабочие, управляемые из кабины крана, 6 для освещения опор.
Вращающиеся проблесковые маячки 4	2 съемных на кабине крана, 2 съемных на хвостовой части крана.
Позиционный фонарь	Двусторонний маяк, разъемный, для использования с любыми удлинителями.
Анемометр	Разъемный, для использования с любыми удлинителями.
Устройство аварийного запуска от внешнего источника класса NATO 2	Устройство аварийного запуска от внешнего источника стандарта NATO для шасси и крана, включающее соединительный кабель; Позволяет запуск от другого двигателя или внешнего источника питания.
Набор инструмента	Набор инструмента для мелкого ремонта и профилактического обслуживания.
Маркировка контура в целях безопасности	Сплошные отражающие полосы желтого цвета по бокам и сзади.

Опции (произвольный набор)

Шасси

Второй тормоз-замедлитель, работающий на вихревых токах	производства Kloft Примечание. Первый тормоз-замедлитель встроен в коробку передач (трансмиссионный тормоз).
Колеса 44580 Michelin XGC 170E	445/80R25 (17.50R25); Стальные обода 14-25/1,7 ET100; Michelin XGC 170E; Включая расширение шасси до 3,12 м.

Кран

Быстроразъемное соединение HA 4	Гидравлические экстракторы болтов и гидравлический и электрический приводы быстроразъемных соединений для быстрой сборки (разборки) телескопической стрелы с помощью второго крана; Включая укладку цилиндров изменения вылета стрелы в положение для транспортировки.
Кран с соединениями надстройки быстро отключаемыми с шасси	Подшипник с гидравлической отключаемой центральной блокировкой; Включая активное управление цилиндром вылета стрелы; Высота машины 4,20 м.
S1F	Навесное оборудование для подъема тяжеловесов, стадия 1; 2 дополнительных шкива = 10 шкивов входящих в головку стрелы, позволяющих макс. грузоподъемность 230,3 т.
S2F	Навесное оборудование для подъема тяжеловесов, стадия 2; S1F + 1 дополнительный шкив = 11 шкивов в головке позволяющих макс. грузоподъемность 250,9 т.
Центральные опоры	Согласно таблице для увеличенной грузоподъемности требуется установка дополнительных опор.
SSL	Боковой суперлифт; Растяжка стрелы для увеличения грузоподъемности.
H3	3. подъема; Соединенный болтами с несущей рамой противовесов; Защита троса от перекручивания; Позволяет использование 2 крюков с любыми удлинителями; Не использовать для изменения вылета WI; Только одновременно с H2-WI; Резольвер (индикатор перекручивания троса при подъеме).
HR	Гидравлическая лебедка для помощи при запасовке; Только одновременно с H2-WI.
Противовесы AC-GG10 160	160 т = 16 AC-GG каждая по 10 т (AC 350, AC 500-1, AC 500-2, AC 650, AC 700); серый.
Система защиты для предотвращения падения с высоты вокруг основания стрелы	Система защитного ограждения для предотвращения падения с высоты вокруг основания главной стрелы.
Система защиты для предотвращения падения с высоты вокруг основания стрелы + SSL	Система защитного ограждения для предотвращения падения с высоты вокруг основания главной стрелы и SSL.
Контроль положения несущего основания, создаваемого опорами	Контроль положения каждой балки выносной опоры для визуального сравнения с запрограммированным положением несущего основания, создаваемого опорами; Отображается на экране индикатора ограничителя момента нагрузки в кабине крана (Внимание! Автоматическое подключение к системе LMI (индикатора ограничителя момента нагрузки) отсутствует!

Удлинители

WIHI90A	максимально 90 м (длина компонентов: 93 м); Дополнительная стрела с изменяемым вылетом, полный комплект для строительства; Инкрементно по 6 м; Со встроенной секцией с ручной установкой угла сдвига 20°/40°; головка с 5 и 3 шкивами; Включает LF62A, HAV30A.
Защита от падения с высоты WIHI90A	Система ограждения в качестве защиты от падения с высоты для решетчатых секций WIHI90A.
WIHI-2H	Дополнительные детали для полноценной работы с 2 крюками при использовании WIHI; Требуется наличие опций WIHI90A и H3.
MSF1	1 м; Фиксированная дополнительная стрела с 2 шкивами для установки на головку стрелы с 3 шкивами; Позволяет использовать 2 крюка с максимумом 2 тросами в качестве сложного подвижного блока; Обязательно использование H2 или H3.
Отводной шкив	1 шкив; Включая укладку в положение для транспортировки на вершине стрелы HA56; Позволяет использовать 2 крюка всего с 1 тросом в качестве сложного подвижного блока с головкой стрелы HA56; Обязательно использование H2 или H3.

Разное

Комплектация 2M для работы на нефтеперегонных предприятиях	Устройство аварийного останова двигателя для шасси и крана с перекрывающей воздушной заслонкой.
Крюкоблок 320-11-24-D	320-11-24-D (3200 кг); крюкоблок с храповым крюком; белый с красными сигнальными полосами.
Крюкоблок 250-9-24-D	250-9-24-D (2600 кг); крюкоблок с храповым крюком; белый с красными сигнальными полосами.
Крюкоблок 200-7-24-D	200-7-24-D (2300 кг); крюкоблок с храповым крюком; белый с красными сигнальными полосами.
Крюкоблок 160-5-24-D	160-5-24-D (2200 кг); крюкоблок с храповым крюком; белый с красными сигнальными полосами.
Крюкоблок 100-3-24-D	100-3-24-D (1800 кг); крюкоблок с храповым крюком; белый с красными сигнальными полосами.
Крюкоблок 40-1-24-D	40-1-24-D (750 кг); крюкоблок с храповым крюком; белый с красными сигнальными полосами.
Крюкоблок 40-1-24-E	40-1-24-E (750 кг); крюкоблок с одним храповым крюком; белый с красными сигнальными полосами.
Крюкоблок 12,5-0-24-E	12,5-0-24-E (500 кг); одиночный крюк с вертикальным шарнирным соединением красный.

View thousands of Crane Specifications on FreeCraneSpecs.com

NOTES TO LIFTING CAPACITY

Anmerkungen zu den Tragfähigkeiten · Conditions d'utilisation · Annotazioni sulle portate · Condiciones de utilización · Notas sobre capacidade de içamento · Примечания по грузоподъемности

Ratings are in compliance with ISO 4305.
Weight of hook blocks and slings is part of the load, and is to be deducted from the capacity ratings.

Consult operation manual for further details.

Note: Data published herein is intended as a guide only and shall not be construed to warrant applicability for lifting purposes. Crane operation is subject to the computer charts and operation manual both supplied with the crane.

Tragfähigkeiten entsprechen ISO 4305.
Das Gewicht der Unterflaschen, sowie die Lastaufnahmemittel, sind Bestandteile der Last und sind von den Tragfähigkeitsangaben abzuziehen.

Weitere Angaben in der Bedienungsanleitung des Kranes.

Anmerkung: Die Daten dieser Broschüre dienen nur zur allgemeinen Information; für ihre Richtigkeit übernehmen wir keine Haftung. Der Betrieb des Kranes ist nur mit den Original-Tragfähigkeitstabellen und mit der Bedienungsanleitung zulässig, die mit dem Kran mitgeliefert werden.

Le tableau de charges est conforme à la norme ISO 4305.
Les poids du crochet-moufle et de tous les accessoires d'élingage font partie de la charge et sont à déduire des charges indiquées.

Pour plus de détails consulter la notice d'utilisation de la grue.

Nota: Les renseignements ci-inclus sont donnés à titre indicatif et ne représentent aucune garantie d'utilisation pour les opérations de levage. La mise en service de la grue n'est autorisée qu'à condition que les tableaux de charges ainsi que le manuel de service, tels que fournis avec la grue, soient observés.

Le portate sono conformi alla norma ISO 4305.
Il peso del bozzello e delle funi d'attacco fanno parte del carico e sono quindi da detrarre dai valori di tabella.

Per ulteriori dettagli sulla velocità vento, consultare il manuale di istruzione della gru.

Nota: I dati riportati su tale prospetto sono solo a titolo indicativo e pertanto non impegnativi. L'impiego della gru è ammesso solo rispettando le tabelle originali ed il manuale di uso fornito assieme alla gru.

Las capacidades de carga están sujetas a las normas ISO 4305.
El peso de los ganchos y eslingas son parte de la carga y serán deducidos de las capacidades brutas.

Consultar los manuales de operación para ampliar información.

Observación: Los datos publicados son solamente orientativos y no se deben interpretar como garantía de aplicación para determinadas operaciones de elevación. La manipulación de la grúa está sujeta a las cargas programadas en el ordenador y al manual de operaciones ambos suministrados con la grúa.

Valores nominais de acordo com a ISO 4305.
O peso dos moitões e eslingas faz parte da carga e tem de ser subtraído das capacidades nominais.

Consultar manual de operação para outros detalhes.

Nota: Os dados publicados aqui destinam-se a simples orientação e não devem ser interpretdos como garantia de aplicabilidade para fins de içamento.
A operação da grua depende de tabelas de computador e do manual de operação, ambos fornecidos com a máquina.

Номинальные значения соответствуют ISO 4305.
Вес крюкоблока и строп является частью груза и должен вычитаться из номинальных значений грузоподъемности.

Подробности см. в руководстве по эксплуатации.

Примечание. Публикуемые в настоящем издании данные приводятся только для справки и не должны использоваться при расчете нагрузки. При эксплуатации крана должны применяться компьютерные таблицы и руководство по эксплуатации, входящие в комплект поставки крана.

View thousands of Crane Specifications on FreeCraneSpecs.com

NOTES

Notizen · Notes · Nota · Notas · Notas · пометы, комментарии, примечания

View thousands of Crane Specifications on FreeCraneSpecs.com

AC 500-2

www.terexcranes.com

Effective Date: January 2011.
Product specifications and prices are subject to change without notice or obligation. The photographs and/or drawings in this document are for illustrative purposes only. Refer to the appropriate Operator's Manual for instructions on the proper use of this equipment. Failure to follow the appropriate Operator's Manual when using our equipment or to otherwise act irresponsibly may result in serious injury or death. The only warranty applicable to our equipment is the standard written warranty applicable to the particular product and sale and Terex makes no other warranty, express or implied. Products and services listed may be trademarks, service marks or trade-names of Terex Corporation and/or its subsidiaries in the USA and other countries. All rights are reserved. Terex® is a registered trademark of Terex Corporation in the USA and many other countries.

Gültig ab: Januar 2011.
Produktbeschreibungen und Preise können jederzeit und ohne Verpflichtung zur Ankündigung geändert werden. Die in diesem Dokument enthaltenen Fotos und/oder Zeichnungen dienen rein anschaulichen Zwecken. Anweisungen zur ordnungsgemäßen Verwendung dieser Ausrüstung entnehmen Sie bitte dem zugehörigen Betriebshandbuch. Nichtbefolgung des Betriebshandbuchs bei der Verwendung unserer Produkte oder anderweitig fahrlässiges Verhalten kann zu schwerwiegenden Verletzungen oder Tod führen. Für dieses Produkt wird ausschließlich die entsprechende, schriftlich niedergelegte Standardgarantie gewährt. Terex leistet keinerlei darüber hinaus gehende Garantie, weder ausdrücklich noch stillschweigend. Die Bezeichnungen der aufgeführten Produkte und Leistungen sind gegebenenfalls Marken, Servicemarken oder Handelsnamen der Terex Corporation und/oder ihrer Tochtergesellschaften in den USA und anderen Ländern. Alle Rechte vorbehalten. „TEREX“ ist eine eingetragene Marke der Terex Corporation in den USA und vielen anderen Ländern.

Date d'effet : Janvier 2011.
Les spécifications et prix des produits sont sujets à modification sans avis ou obligation. Les photographies et/ou dessins contenus dans ce documents sont uniquement pour illustration. Veuillez vous référer à la notice d'utilisation appropriée pour les instructions quant à l'utilisation correcte de cet équipement. Tout manquement au suivi de la notice d'utilisation appropriée lors de l'utilisation de notre équipement ou tout acte autrement irresponsable peut résulter en blessure corporelle sérieuse ou mortelle La seule garantie applicable à notre équipement est la garantie standard écrite applicable à un produit et à une vente spécifique. Terex n'offre aucune autre garantie, expresse ou explicite. Les produis et services proposés peuvent être des marques de fabrique, des marques de service ou des appellations commerciales de Terex Corporation et/ou ses filiales aux Etats Unis et dans les autres pays, et tous les droits sont réservés. «TEREX» est une marque déposée de Terex Corporation aux Etats Unis et dans de nombreux autres pays.

Data di inizio validità: Gennaio 2011.
Ci riserviamo il diritto di modificare le specifiche e i prezzi dei prodotti in ogni momento e senza preavviso. Le fotografie e/o i disegni contenuti in questo documento sono destinati unicamente a scopi illustrativi. Consultare le istruzioni sull'uso corretto di questo macchinario, contenute nell'opportuno Manuale dell'operatore. L'inottemperanza delle istruzioni contenute nel Manuale dell'operatore del macchinario e altri comportamenti irresponsabili possono provocare gravi lesioni, anche mortali. L'unica garanzia applicabile ai nostri macchinari è la garanzia scritta standard applicabile al particolare prodotto e alla particolare vendita; Terex è esonerata dal fornire qualsiasi altra garanzia, esplicita o implicita. I prodotti e servizi elencati possono essere dei marchi di fabbrica, marchi di servizio o nomi commerciali di TEREX Corporation e/o società affiliate negli Stati Uniti d'America e altre nazioni e tutti i diritti sono riservati. „TEREX“ è un marchio registrato di Terex Corporation negli USA e molti altri Paesi.

Fecha efectiva: Enero 2011.
Los precios y las especificaciones de productos pueden sufrir cambios sin aviso previo u obligación. Las fotografías o dibujos de este documento tienen un fin meramente ilustrativo. Consulte el manual de instrucciones del operador correspondiente para más información sobre el uso correcto de este equipo. El hecho de no respetar el manual del operador correspondiente al utilizar el equipo o actuar de forma irresponsable puede suponer lesiones graves o fatales. La única garantía aplicable a nuestro equipo es la garantía escrita estándar correspondiente a cada producto y venta, y TEREX no amplía dicha garantía de forma expresa o implícita. Los productos y servicios mencionados pueden ser marcas registradas, marcas de servicio o nombres de marca de TEREX Corporation o de sus filiales en Estados Unidos de América y otros países, y se reservan todos los derechos. „TEREX“ es una marca comercial registrada de Terex Corporation en Estados Unidos de América y muchos otros países.

Data de vigência: Janeiro 2011.
Especificações e preços dos produtos sujeitos a alteração sem aviso prévio ou obrigações. As fotografias e/ou desenhos deste documento servem apenas para fins ilustrativos. Consulte o respectivo Manual de Instruções para instruções sobre o uso correto deste equipamento. A falta de atenção ao respectivo Manual do Operador no uso de nosso equipamento ou a operação da máquina em condições impróprias pode resultar em lesão grave ou morte. A única garantia aplicável aos nossos equipamentos é a garantia padrão por escrito, aplicável ao produto específico e à sua venda, sem que nenhuma outra, expressa ou implícita, seja oferecida pela Terex. Os produtos e serviços listados podem ser marcas comerciais, marcas de serviço ou nomes-fantasia da Terex Corporation e/ou suas subsidiárias nos EUA e em outros países. Todos os direitos reservados. Terex® é marca registrada da Terex Corporation nos EUA e muitos outros países.

Вступает в силу: Январь 2011 г.
Технические характеристики и цены могут изменяться без предварительного уведомления и без каких-либо обязательств для производителя. Фотографии и (или) чертежи, использованные в документе приведены исключительно в качестве иллюстраций. Инструкции по правилам эксплуатации даются в соответствующих руководствах для операторов данного оборудования. Невыполнение рекомендаций руководства по эксплуатации нашего оборудования или другие безответственные действия могут повлечь серьезные травмы или смерть. Единственной гарантией, действующей в отношении нашего оборудования, является стандартная форма письменной гарантии на данный тип оборудования и на условия его продажи.

Copyright 2011 Terex Corporation

Terex Cranes, Global Marketing, Dinglerstraße 24, 66482 Zweibrücken, Germany
Tel. +49 (0) 6332 830, Email: info.cranes@terex.com, www.terexcranes.com

Brochure Reference: TC-DS-M-E/F/G/I/S/P/R-AC 500-2-01/11

TEREX®

WORKS FOR YOU.™